N OVERALL ELECTRICAL WIRING DIAGRAM

* The system shown here is an EXAMPLE ONLY. It is different to the actual circuit shown in the wiring diagram section.

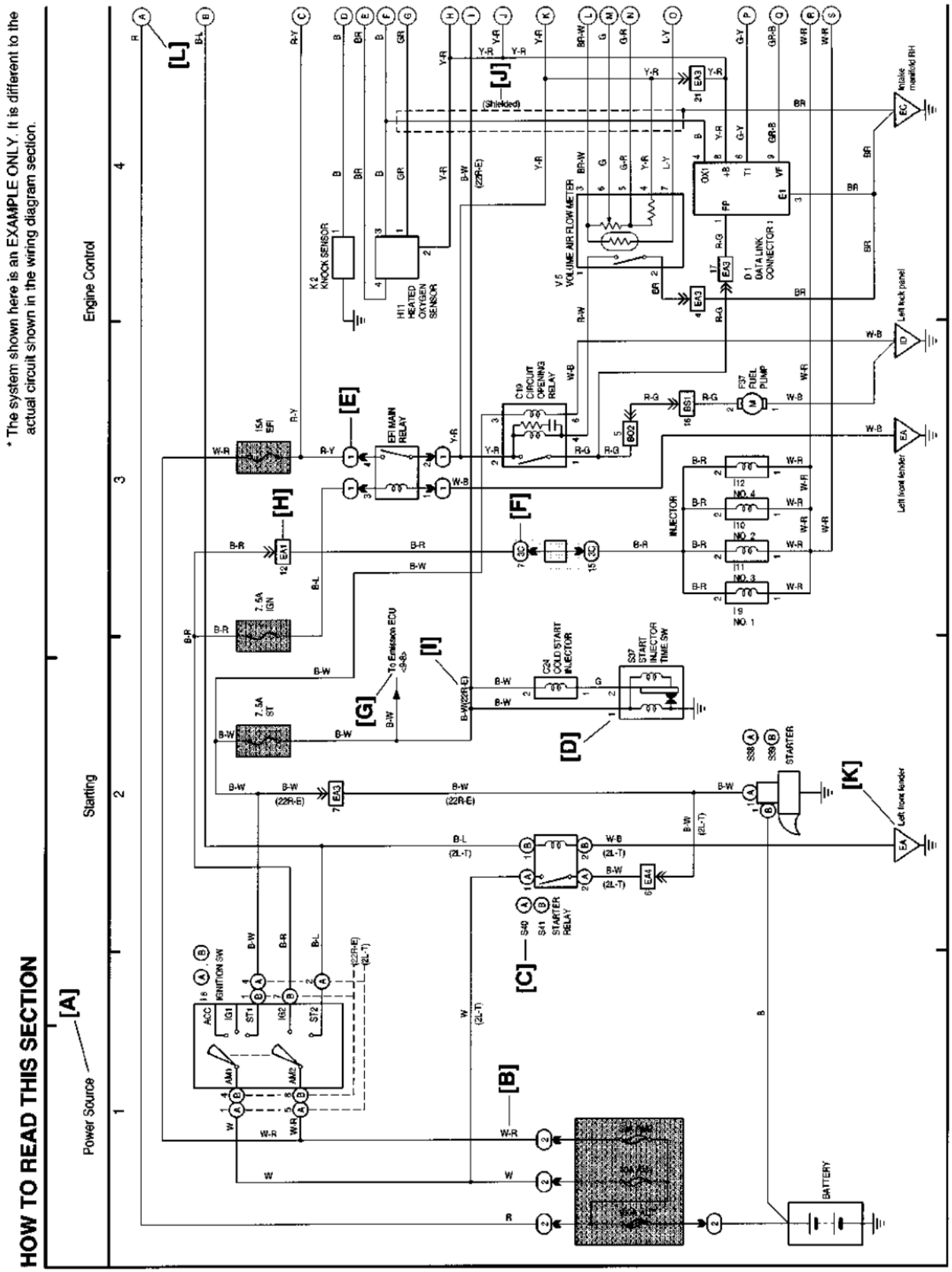

[A] : System Title

[B] : Indicates the wiring color.

Wire colors are indicated by an alphabetical code.

B = Black	W = White	BR = Brown
L = Blue	V = Violet	SB = Sky Blue
R = Red	G = Green	LG = Light Green
P = Pink	Y = Yellow	GR = Gray
O = Orange		

The first letter indicates the basic wire color and the second letter indicates the color of the stripe.

Example: L - Y

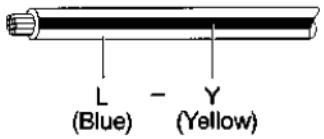

[C] : The position of the parts is the same as shown in the wiring diagram and wire routing.

[D] : Indicates the pin number of the connector. The numbering system is different for female and male connectors.

Example: Numbered in order from upper left to lower right — Numbered in order from upper right to lower left

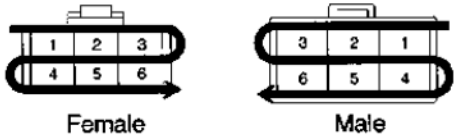

The numbering system for the overall wiring diagram is the same as above.

[E] : Indicates a Relay Block. No shading is used and only the Relay Block No. is shown to distinguish it from the J/B.

Example: ① Indicates Relay Block No.1

[F] : Junction Block (The number in the circle is the J/B No. and the connector code is shown beside it). Junction Blocks are shaded to clearly separate them from other parts.

Example:

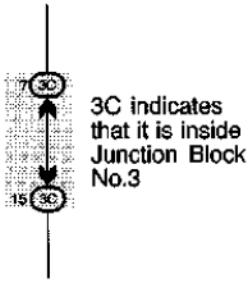

[G] : Indicates related system.

[H] : Indicates the wiring harness and wiring harness connector. The wiring harness with male terminal is shown with arrows (⩔). Outside numerals are pin numbers.

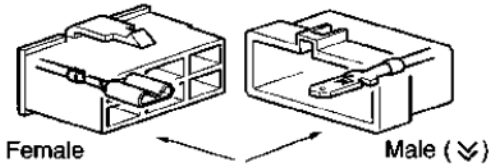

[I] : ( ) is used to indicate different wiring and connector, etc. when the vehicle model, engine type, or specification is different.

[J] : Indicates a shielded cable.

[K] : Indicates and located on ground point.

[L] : The same code occuring on the next page indicates that the wire harness is continuous.

* Le système qui est ici représenté NE L'EST QU'A TITRE D'EXEMPLE. Il est différent du circuit réel représenté dans la SECTION SCHEMA DE CABLAGE.

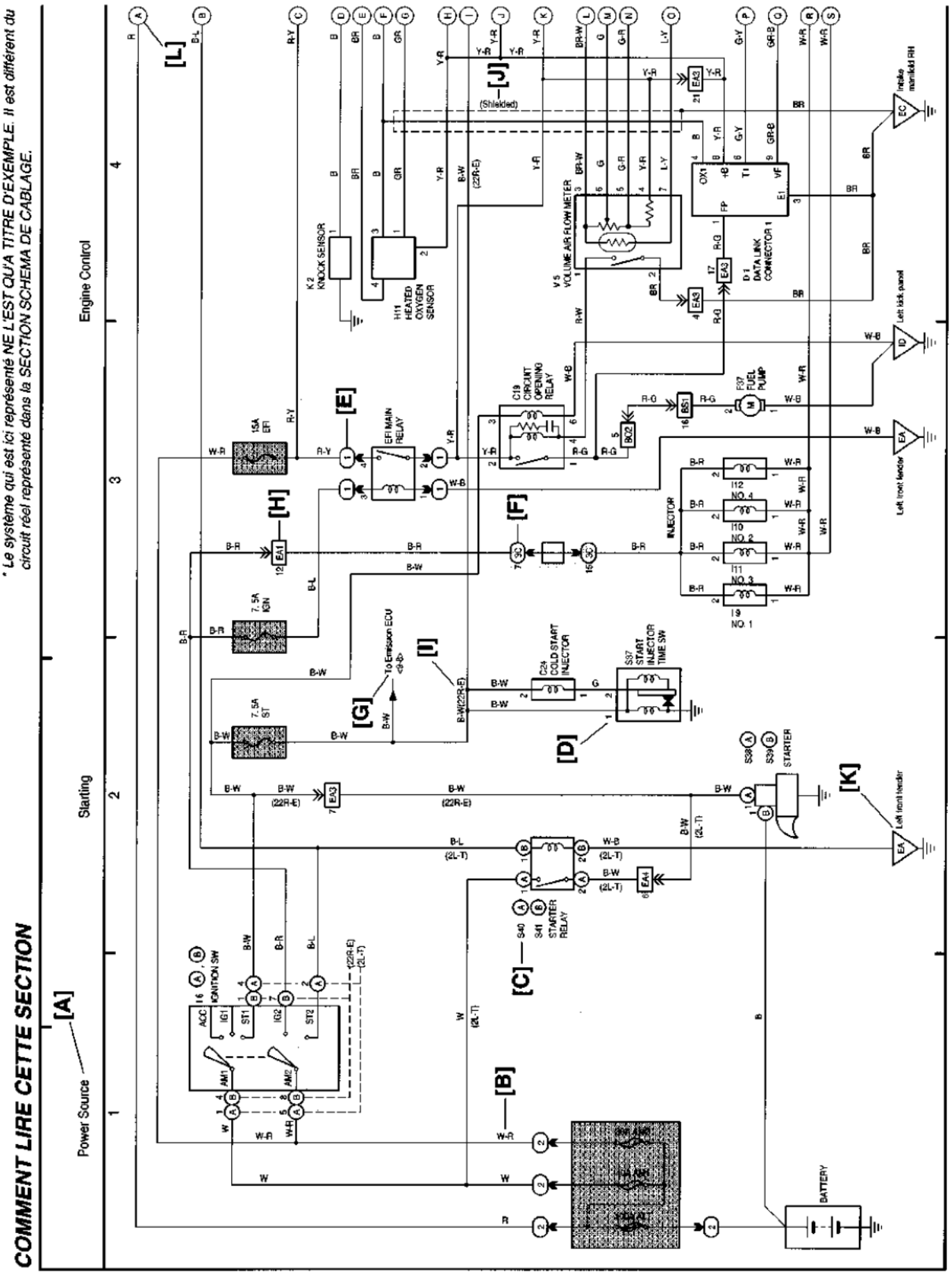

[A] : *Titre du système*

[B] : *Indique la couleur de câblage.*

Les couleurs des fils sont indiquées par un code alphabétique.

B = Noir	W = Blanc	BR = Marron
L = Bleu	V = Violet	SB = Bleu ciel
R = Rouge	G = Vert	LG = Vert clair
P = Rose	Y = Jaune	GR = Gris
O = Orange		

La première lettre indique la couleur de fil de base et la deuxième lettre indique la couleur de la bande.

Exemple: L - Y

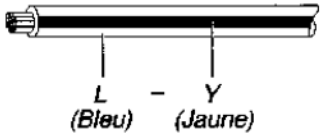

[C] : *La position des pièces est la même que celle indiquée dans le schéma de câblage et le cheminement des câbles.*

[D] : *Indique le numéro de broche du connecteur.*

Le système de numérotage est différente pour les connecteurs type mâles et femelles.

Exemple: *Numéroté en ordre de la gauche supérieure vers la droite inférieure.* *Numéroté en ordre de la droite supérieure vers la gauche inférieure.*

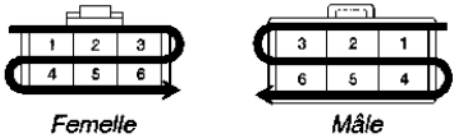

[E] : *Indique un bloc de relais. Aucune hachure n'est utilisée et seulement le N°. du bloc de relais est indiqué pour le distinguer du J/B.*

Exemple: ① indique le bloc de relais N°1

[F] : *Boîte de dérivation (le numéro dans le cercle représente le N° J/B et le code du connecteur est indiqué à côté). Les boîtes de dérivation sont hachurées pour les séparer des autres pièces.*

Exemple:

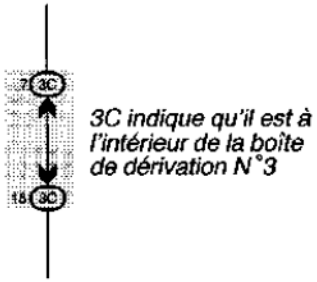

[G] : *Indique un système correspondant.*

[H] : *Indique le connecteur de faisceau de câblage et le faisceau de câblage. Le faisceau de câblage avec la borne type mâle est indiqué par des flèches (⩔). Les chiffres externes représentent les numéros de broches.*

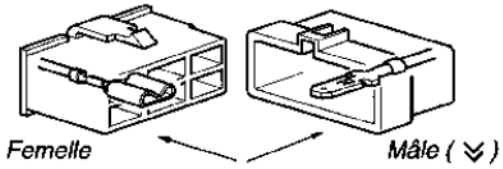

[I] : *( ) s'utilisent pour indiquer différents câblages et connecteurs, etc. lorsque le modèle de véhicule, le type de moteur ou les spécifications sont différentes.*

[J] : *Indique un faisceau de câblage scellé.*

[K] : *Indique un point de mise à la terre.*

[L] : *Le même code qui est indiqué à la page suivante signifie que le faisceau de fils électriques est continu.*

** El sistema aquí mostrado es SOLO UN EJEMPLO. Es distinto del circuito real mostrado en la SECCION DE DIAGRAMA DEL CABLEADO.*

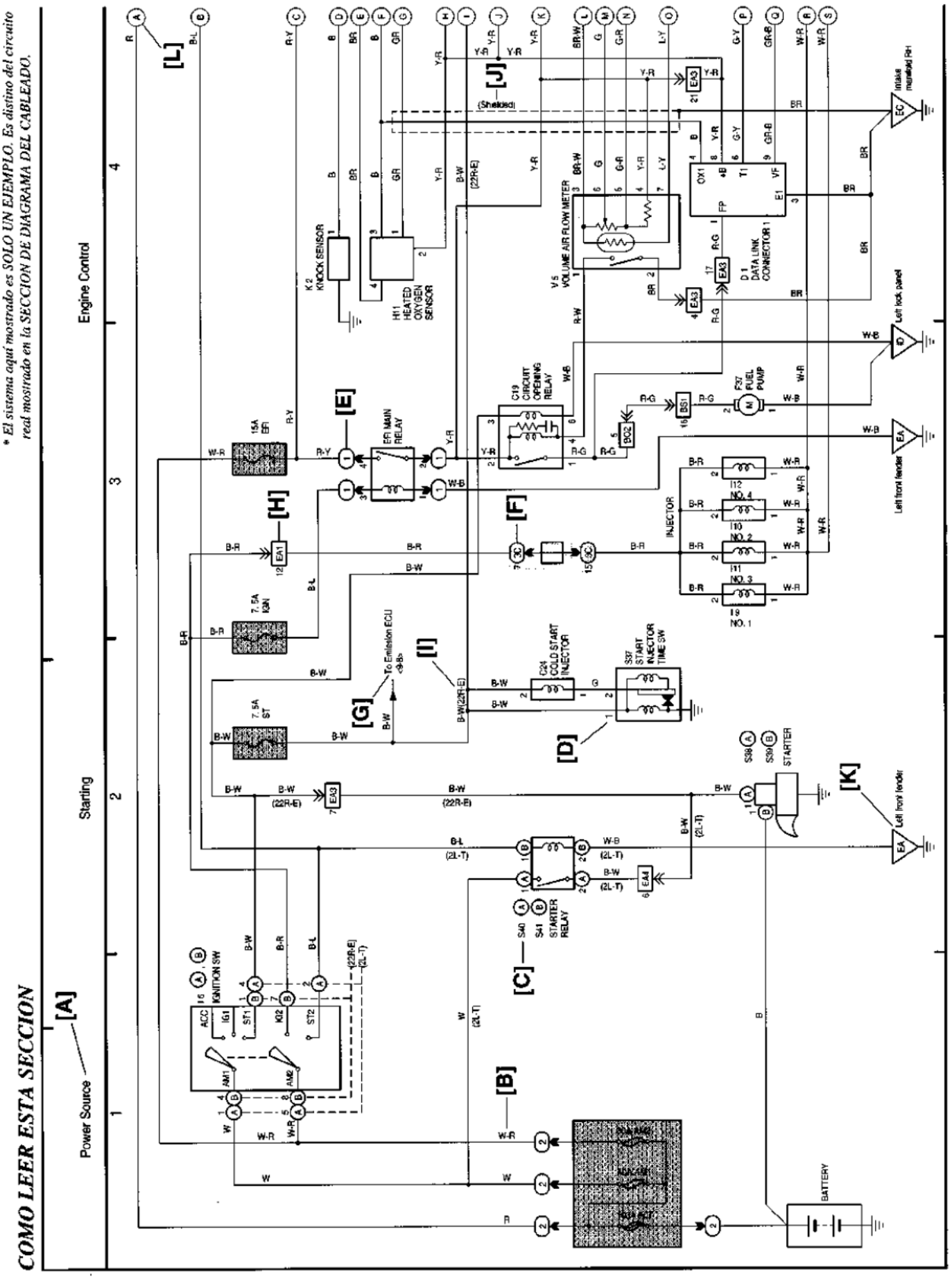

[A] : *Título del sistema*

[B] : *Indica el color del cable.*

Los colores de los cables se dan según los siguientes códigos alfabéticos.

B	= Negro	W	= Blanco	BR	= Marrón
L	= Azul	V	= Violeta	SB	= Azul del cielo
R	= Rojo	G	= Verde	LG	= Verde claro
P	= Rosado	Y	= Amarillo	GR	= Gris
O	= Anaranjado				

La primera letra indica el color básico del cable y la segunda letra indica el color de la banda.

Ejemplo: L - Y

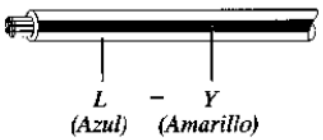

[C] : *La posición de las piezas es la misma que la indicada en el diagrama del cableado y en el trazado del cableado.*

[D] : *Indica el número de clavijas del conector. El sistema de numeración es diferente según se trate de un conector macho o de un conector hembra.*

Ejemplo: *Numerados de arriba a la izquierda hacia abajo a la derecha* — *Numerados de arriba a la derecha hacia abajo a la izquierda*

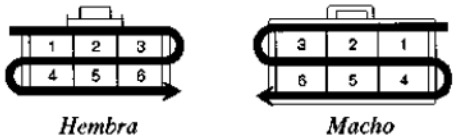

[E] : *Indica un bloque de relés. N.° se utiliza sombreado y se indica sólo el número del bloque de relés para distinguirlo del bloque de empalme*

Ejemplo: (1) *indica Bloque de Relés N.° 1*

[F] : *Bloque de empalme. (El número dentro del círculo es el número del bloque de empalme, y el código del conector aparece junto al mismo.) Los bloques de empalme aparecen sombreados para distinguirlos fácilmente de otras piezas.*

Ejemplo:

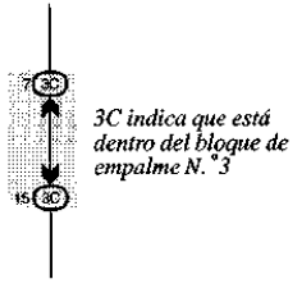

[G] : *Indica un sistema relacionado.*

[H] : *Indica el mazo de conductores y el conector del mazo de conductores. El mazo de conductores con el terminal macho es indicado mediante las flechas (⩔).*
Las cifras exteriores corresponden al número de clavijas.

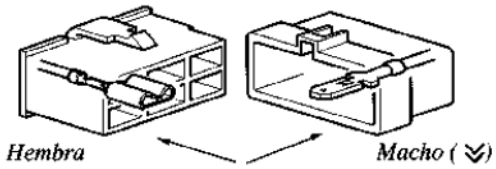

[I] : *( ) se utiliza para indicar diferentes cableados, conectores, etc. en caso de modelo de vehículo, tipo de motor o especificaciones diferentes.*

[J] : *Indica mazo de conductores blindado.*

[K] : *Indica los PUNTOS de conexión a Masa.*

[L] : *Cuando se indica el mismo código en la página siguiente, significa que el mazo de cables es continuo.*

* Hier ist nur ein Beispiel aufgeführt, das sich vom Schaltschema im Kapitel "Gesamtverkabelungsplan" unterscheidet.

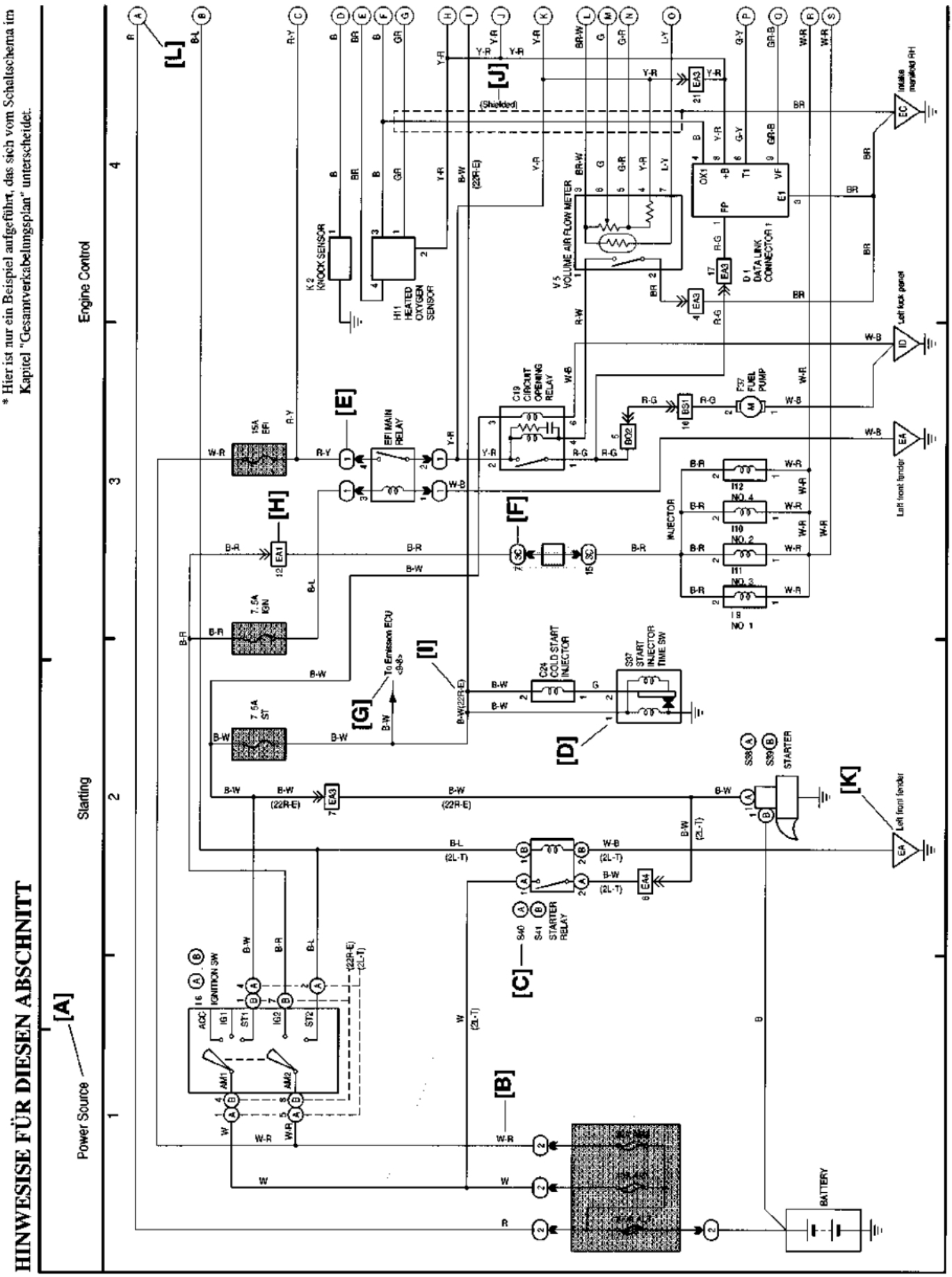

[A] : Systembezeichnung

[B] : Bezeichnet die Kabelfarbe.

Die Farben werden mit Buchstabensymbolen bezeichnet.

B = Schwarz	W = Weiß	BR = Braun
L = Blau	V = Violet	SB = Himmelblau
R = Rot	G = Grün	LG = Hellgrün
P = Rosa	Y = Gelb	GR = Grau
O = Orange		

Mit dem ersten Buchstaben wird die Kabelfarbe und mit dem zweiten Buchstaben die Farbe des Streifens bezeichnet.

Beispiel: L - Y

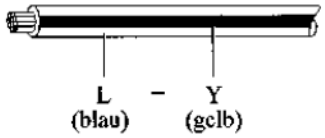

[C] : Die Teileposition ist gleich wie im Schaltschema und im Verkabelungplan angegeben.

[D] : Bezeichnet die Stiftnummer eines Steckers.
Die Numerierung ist für Stecker und Buchsen verschieden.

Beispiel: Numerierung von oben links nach unten rechts. Numerierung von oben rechts nach unten links.

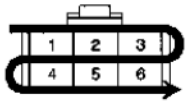

Buchse

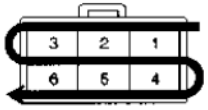

Stecker

Die Nummerierung im Gesamt-Verkabelungsplan ist gleich wie oben.

[E] : Bezeichnet den Relaiskasten. Falls nur die Relaiskastennr. zur Unterscheidung von einem Anschlußkasten gezeigt wird, wind keine Schraffierung verwendet.

Beispiel: (1) Bezeichnet Relaiskasten Nr.1

[F] : Anschlußkasten. Die eingekreiste Zahl bezeichnet die Anschlußkastennummer und der Stecker wird daneben gezeigt. Die Anschlußkasten sind auf schraffiertem Untergrund gezeigt, um sie deutlich von anderen Teilen unterscheiden zu können.

Beispiel:

[G] : Bezeichnet ein in Verbindung stehendes System.

[H] : Bezeichnet den Kabelbaum und den Stecker.
Die Steckerseite wird mit Pfeilen bezeichnet (⩔).
Mit außenstehenden Zahlen wird die Stiftnummer bezeichnet.

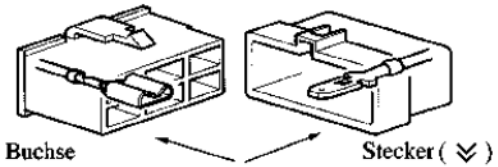

[I] : Eingeklammerte Kabel- und Steckerbezeichnungen etc. ( ) sind für unterschiedliche Fahrzeugmodelle, Motortypen oder andere Spezifikationen.

[J] : Bezeichnet Kabel mit Abschirmung.

[K] : Bezeichnet Massenpunkte.

[L] : Der gleiche Code auf der nächsten Seite zeigt, daß sich der Kadelbaum fortsetzt.

SYSTEM INDEX

SYSTEMS	LOCATION
ABS	17-2
Air Conditioner	27-2
Back-Up Light	10-1
Charging	1-4
Cigarette Lighter	23-2
Clock (w/o Multi Display)	20-3
Combination Meter (Analog Type)	25-2
Combination Meter (Digital Type)	24-2
Door Lock Control	14-2
Double Locking	16-2
ECT	19-2
Engine Control	2-2
Engine Immobiliser System	2-12
Front Fog Light	21-4
Front Wiper and Washer	10-4
Headlight (w/ Daytime Running Light)	3-2
Headlight (w/o Daytime Running Light)	4-2
Headlight Beam Level Control (w/ Daytime Running Light)	5-2
Headlight Beam Level Control (w/o Daytime Running Light)	4-3
Horn	6-4
Interior Light	9-2
Light Reminder Buzzer	11-2
Moon Roof	21-2
Multi Display	20-2

SYSTEMS	LOCATION
Power Outlet	23-3
Power Source	1-27-1
Power Window (LHD)	12-2
Power Window (RHD)	13-2
PTC Heater	26-4
Radiator Fan and Condenser Fan	22-2
Radio and Player	20-4
Rear Fog Light (w/ Daytime Running Light)	5-3
Rear Fog Light (w/o Daytime Running Light)	4-4
Rear Window Defogger and Mirror Heater	22-4
Rear Wiper and Washer	10-3
Remote Control Mirror	23-4
Seat Heater (LHD)	23-1
Shift Lock	11-3
SRS	18-2
Starting and Ignition	1-2
Stop Light	11-4
Taillight and Illumination (w/ Daytime Running Light)	7-2
Taillight and Illumination (w/o Daytime Running Light)	8-2
Turn Signal and Hazard Warning Light	6-2
Two Way Flow Heater	26-2
Wireless Door Lock Control	15-2

INDEX DE SYSTEME

SYSTEMES	EMPLACEMENT
ABS	17-2
Afficheur multifonctions	20-2
Air conditionné	27-2
Allume-cigare	23-2
Autoradio et lecteur de cassettes	20-4
Avertisseur	6-4
Avertisseur sonore de rappel de dispositifs d'éclairage allumés	11-2
Charge	1-4
Chauffage à deux voies	26-2
Chauffage de PTC	26-4
Chauffage de siège (conduite à gauche)	23-1
Combiné de bord (type analogique)	25-2
Combiné de bord (type numérique)	24-2
Commande de condamnation de porte	14-2
Commande de condamnation de porte à commande radio	15-2
Commande de moteur	2-2
Commande de réglage d'orientation de faisceau de projecteur (avec un système d'éclairage de conduite de jour)	5-2
Commande de réglage d'orientation de faisceau de projecteur (sans système d'éclairage de conduite de jour)	4-3
Double verrouillage	16-2
Démarrage et allumage	1-2
Désembueur de glace de lunette arrière et résistance électrique de chauffage de rétroviseur	22-4
ECT	19-2
Essuie-glace et lave-glace de lunette arrière	10-3
Essuie-glace et lave-glace de pare-brise	10-4

SYSTEMES	EMPLACEMENT
Feux de position arrière et dispositif d'éclairage (avec un système d'éclairage de conduite de jour)	7-2
Feux de position arrière et dispositif d'éclairage (sans système d'éclairage de conduite de jour)	8-2
Feux de recul	10-1
Feux stop	11-4
Lève-glace électrique (conduite à droite)	13-2
Lève-glace électrique (conduite à gauche)	12-2
Montre électrique de bord (sans afficheur multifonctions)	20-3
Plafonnier	9-2
Prise d'alimentation	23-3
Projecteur antibrouillard arrière (avec un système d'éclairage de conduite de jour)	5-3
Projecteur antibrouillard arrière (sans système d'éclairage de conduite de jour)	4-4
Projecteur antibrouillard avant	21-4
Projecteur avant (avec un système d'éclairage de conduite de jour)	3-2
Projecteur avant (sans système d'éclairage de conduite de jour)	4-2
Rétroviseur à commande électrique	23-4
Source d'alimentation	1~27-1
SRS	18-2
Système immobilisateur de moteur	2-12
Toit ouvrant	21-2
Ventilateur de radiateur et ventilateur de condenseur	22-2
Verrouillage de sécurité de changement de vitesses	11-3
Voyant de rappel de feu de changement de direction et de feux de détresse	6-2

INDICE DE SISTEMA

SISTEMA	COLOCACIÓN
ABS	17-2
Acondicionador de aire	27-2
Alimentación	1-27-1
Arranque y encendido	1-2
Bloqueo de cambios	11-3
Bocina	6-4
Calefactor de flujo de dos vías	26-2
Calefactor de PTC	26-4
Calefactor del asiento (dirección a la izquierda)	23-1
Carga	1-4
Control de bloqueo de la puerta	14-2
Control de bloqueo de la puerta inalámbrico	15-2
Control del motor	2-2
Control del nivel del haz del faro (con luz de marcha diurna)	5-2
Control del nivel del haz del faro (sin luz de marcha diurna)	4-3
Desempañador de la ventanilla trasera y calefactor del retrovisor	22-4
Doble cierre	16-2
ECT	19-2
Encendedor de cigarrillos	23-2
Espejo retrovisor de control remoto	23-4
Faro (con luz de marcha diurna)	3-2
Faro (sin luz de marcha diurna)	4-2
Limpiador y lavador del parabrisas	10-4
Limpiador y lavador traseros	10-3

SISTEMA	COLOCACIÓN
Luz antiniebla frontal	21-4
Luz antiniebla trasera (con luz de marcha diurna)	5-3
Luz antiniebla trasera (sin luz de marcha diurna)	4-4
Luz de cola e iluminación (con luz de marcha diurna)	7-2
Luz de cola e iluminación (sin luz de marcha diurna)	8-2
Luz de marcha atrás	10-1
Luz de parada	11-4
Luz interior	9-2
Medidor de combinación (tipo analógico)	25-2
Medidor de combinación (tipo digital)	24-2
Radio y reproductor	20-4
Reloj (sin visualizador múltiple)	20-3
Señal de giro y luz de advertencia de peligro	6-2
Sistema inmovilizador del motor	2-12
SRS	18-2
Techo lunar	21-2
Toma de alimentación	23-3
Ventanilla automática (dirección a la derecha)	13-2
Ventanilla automática (dirección a la izquierda)	12-2
Ventilador del radiador y ventilador del condensador	22-2
Visualizador múltiple	20-2
Zumbador recordatorio de las luces	11-2

SYSTEMINDEX

SYSTEM	EINBAUSTELLE
ABS	17-2
Anlassen und Zündung	1-2
Beleuchtungswarnsummer	11-2
Blink- und Warnblinkleuchten	6-2
Bremsleuchte	11-4
Doppelsperre	16-2
ECT	19-2
elektrisch einstellbarer Außenspiegel	23-4
Fensterheber (Linkslenker)	12-2
Fensterheber (Rechtslenker)	13-2
Heckscheiben- und Außenspiegelheizung	22-4
Heckscheibenwischer und -wascher	10-3
Hupe	6-4
Innenleuchte	9-2
Klimaanlage	27-2
Kombiinstrument (Analogtyp)	25-2
Kombiinstrument (Digitaltyp)	24-2
Lüfter und Kondensatorlüfter	22-2
Ladesystem	1-4
Leuchtweitenstellung (mit Tagesfahrleuchte)	5-2
Leuchtweitenstellung (ohne Tagesfahrleuchte)	4-3
Mehrfachanzeige	20-2
Monddach	21-2
Motorsteuerung	2-2

SYSTEM	EINBAUSTELLE
Nebelscheinwerfer	21-4
Nebelschlußleuchte (mit Tagesfahrleuchte)	5-3
Nebelschlußleuchte (ohne Tagesfahrleuchte)	4-4
PTC-Heizung	26-4
Rückfahrscheinwerfer	10-1
Radio und Cassettenspieler	20-4
Schaltsperr	11-3
Scheibenwischer und -wascher	10-4
Scheinwerfer (mit Tagesfahrleuchte)	3-2
Scheinwerfer (ohne Tagesfahrleuchte)	4-2
Schlußleuchte und Beleuchtung (mit Tagesfahrleuchte)	8-2
Schlußleuchte und Beleuchtung (mit Tagesfahrleuchte)	7-2
Sitzheizung (Linkslenker)	23-1
SRS	18-2
Strombuchse	23-3
Stromquelle	1-27-1
Türverriegelung	14-2
Türverriegelungsfernbedienung	15-2
Uhr (ohne Mehrfachanzeige)	20-3
Wegfahrsperre	2-12
Zigarettenanzünder	23-2
Zweiwegstromheizung	26-2

N OVERALL ELECTRICAL WIRING DIAGRAM

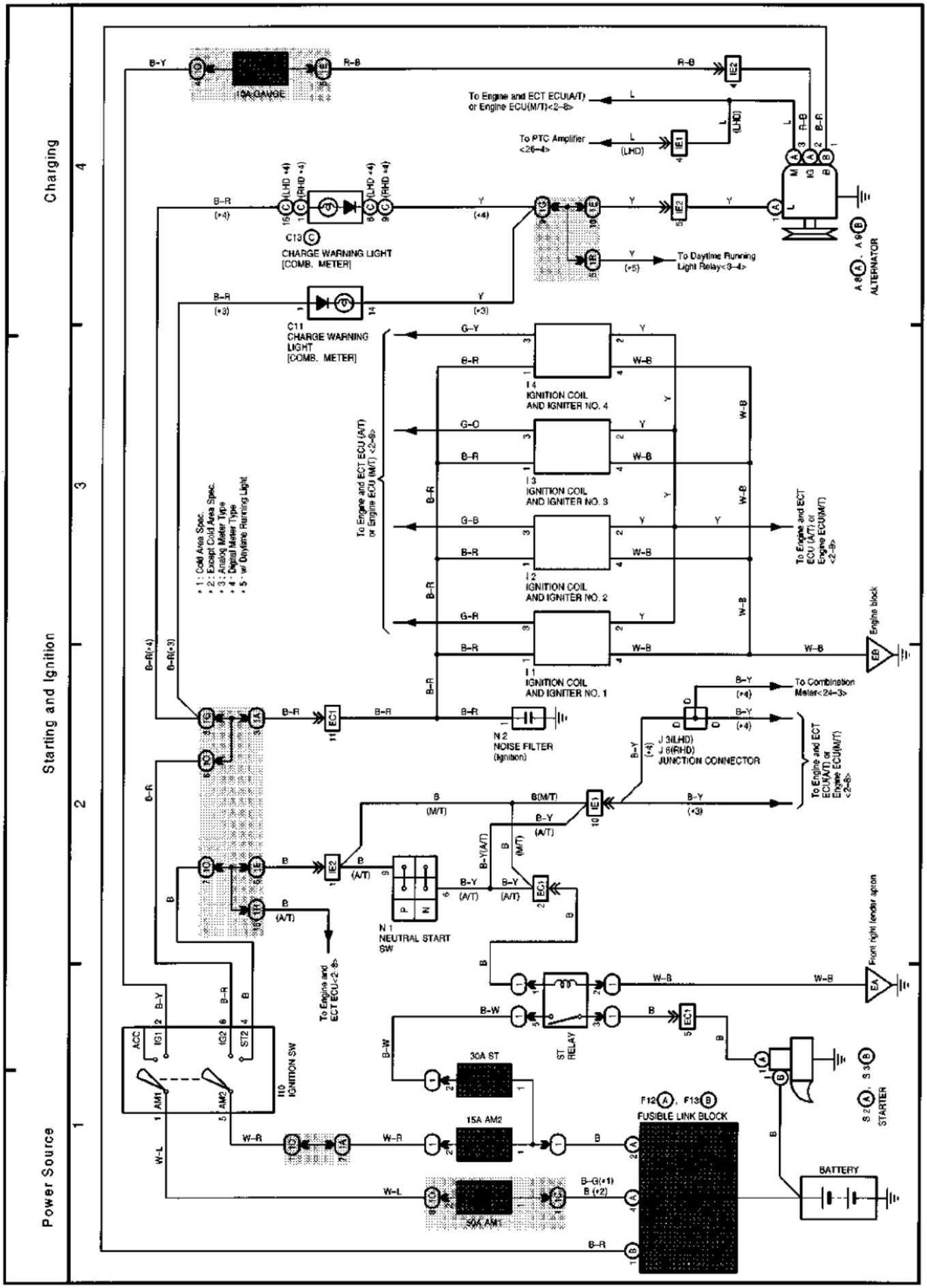

(Cont. next page)

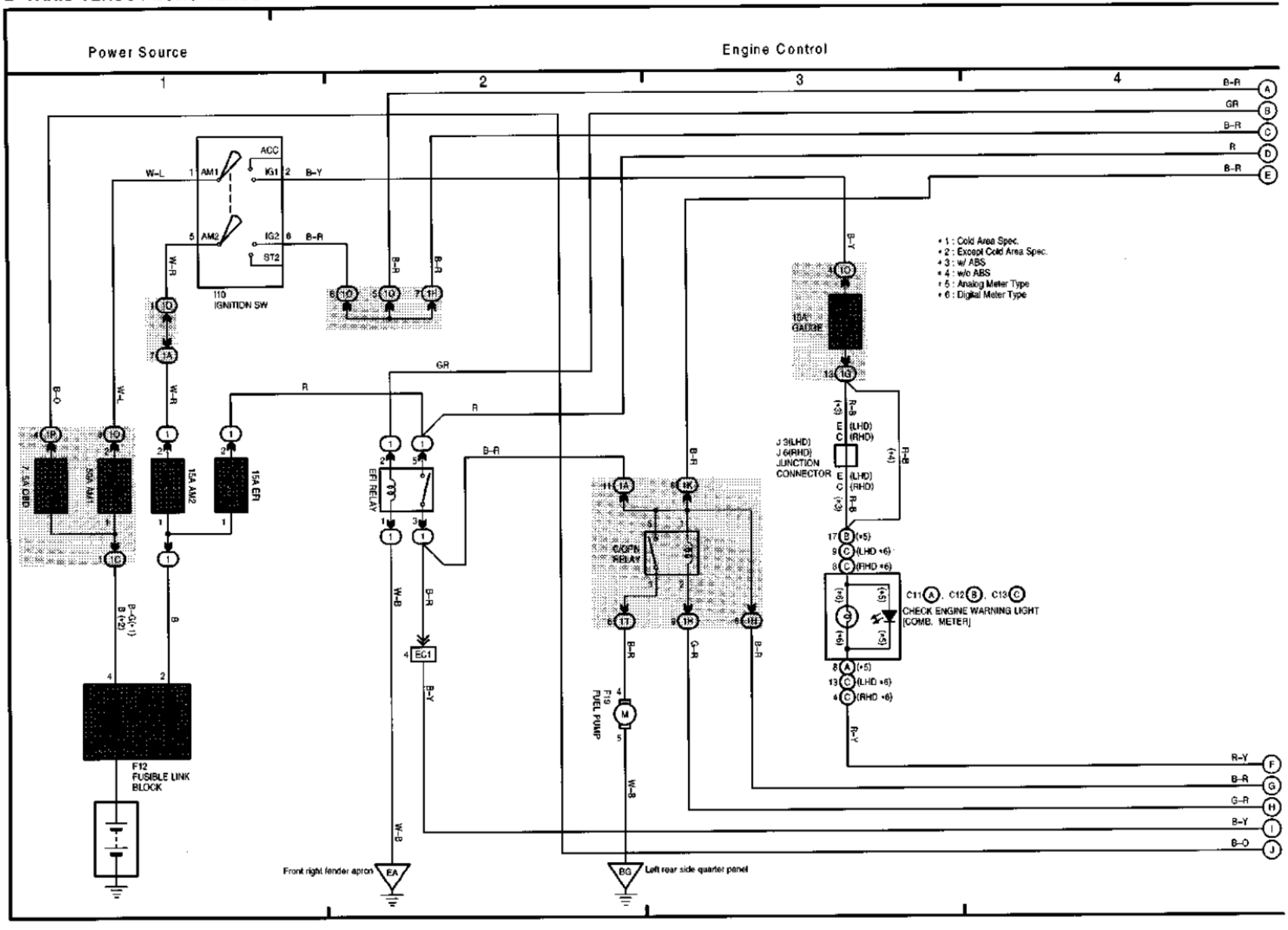

N OVERALL ELECTRICAL WIRING DIAGRAM

(Cont. next page)

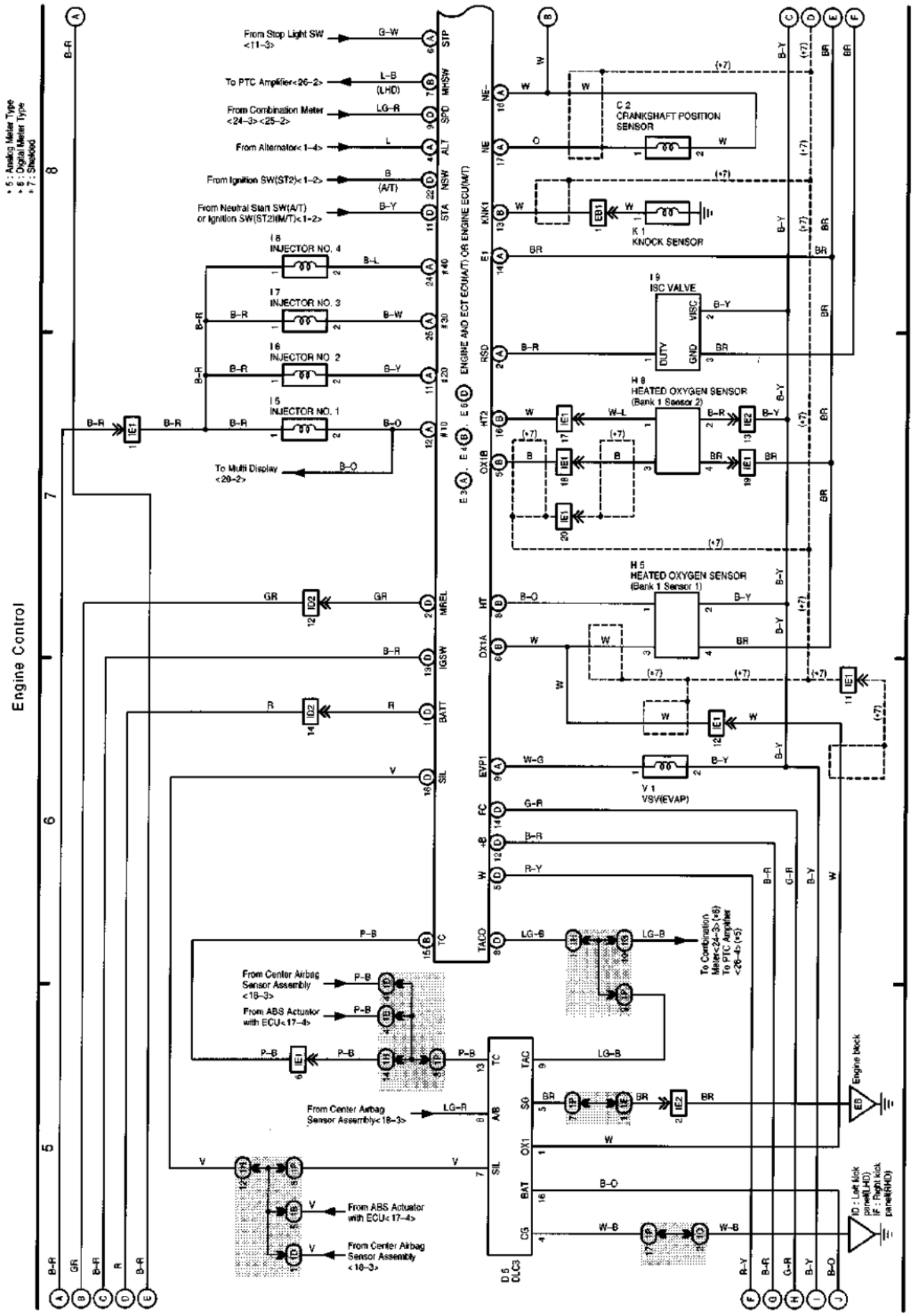

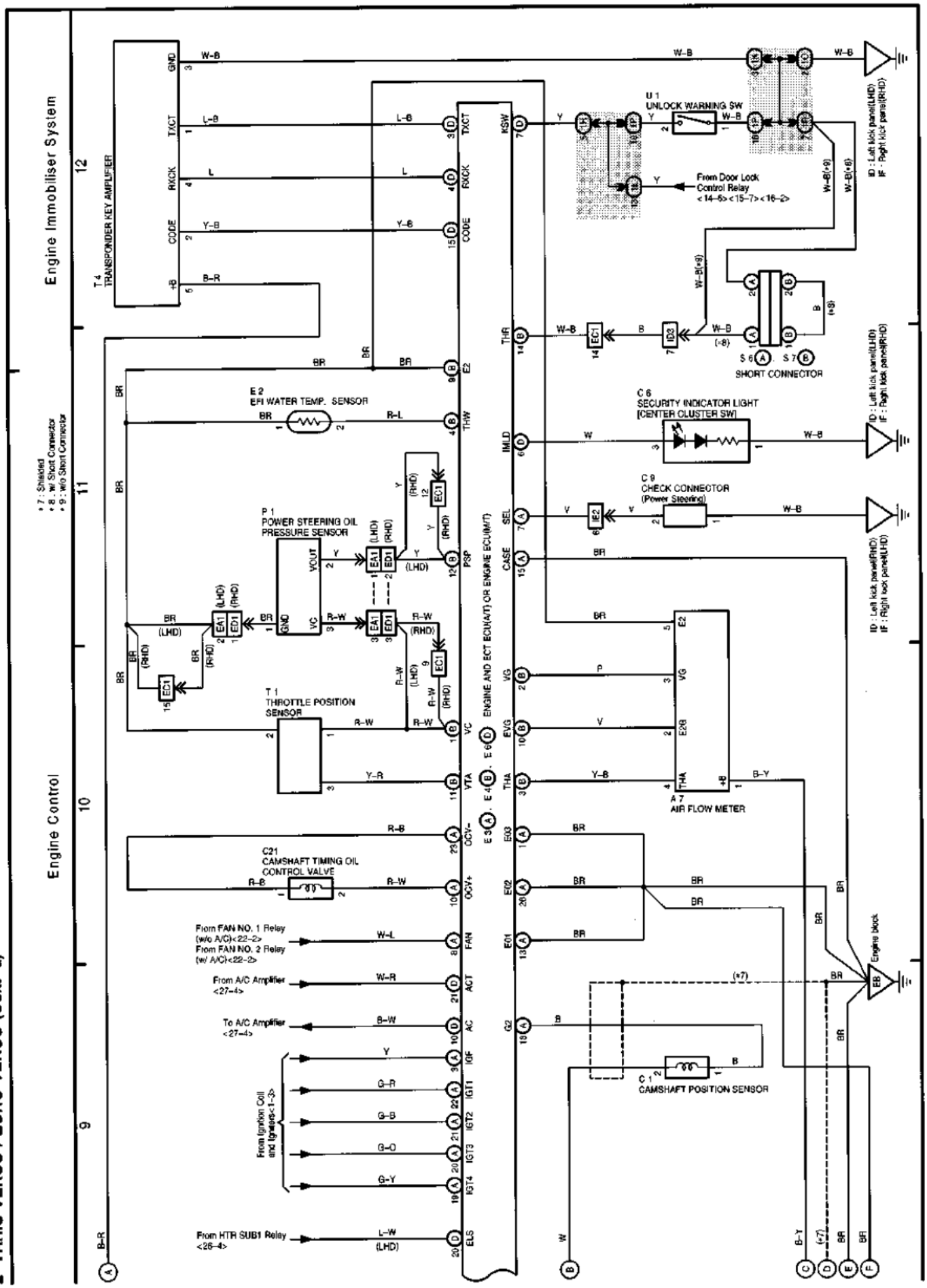
Engine Immobiliser System
Engine Control
T4
TRANSPONDER KEY AMPLIFIER
GND
TXCT
RXCK
CODE
+B
U 1
UNLOCK WARNING SW
From Door Lock Control Relay
<14-5><15-7><16-2>
ID : Left kick panel(LHD)
IF : Right kick panel(RHD)
SHORT CONNECTOR
S 6
S 7
E 2
EFI WATER TEMP. SENSOR
C 6
SECURITY INDICATOR LIGHT
(CENTER CLUSTER SW)
C 9
CHECK CONNECTOR
(Power Steering)
P 1
POWER STEERING OIL PRESSURE SENSOR
VOUT
GND
VC
T 1
THROTTLE POSITION SENSOR
ENGINE AND ECT ECU(A/T) OR ENGINE ECU(M/T)
A 7
AIR FLOW METER
C21
CAMSHAFT TIMING OIL CONTROL VALVE
From FAN NO. 1 Relay (w/o A/C)<22-2>
From FAN NO. 2 Relay (w/ A/C)<22-2>
From A/C Amplifier <27-4>
To A/C Amplifier <27-4>
From Ignition Coil and Igniters<1-3>
From HTR SUB1 Relay <26-4>
C 1
CAMSHAFT POSITION SENSOR
Engine block
* 7 : Shielded
* 8 : w/ Short Connector
* 9 : w/o Short Connector

N OVERALL ELECTRICAL WIRING DIAGRAM

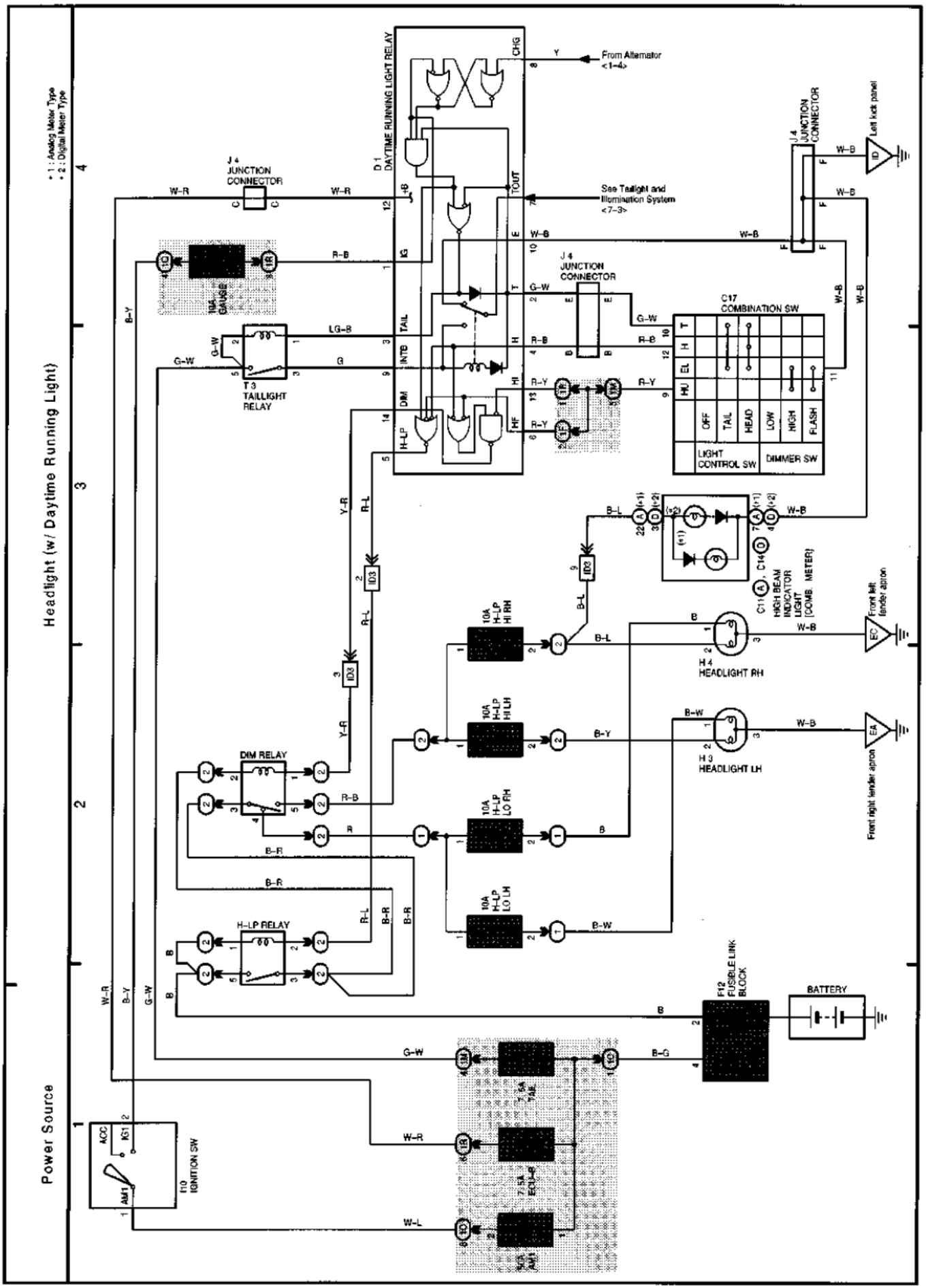

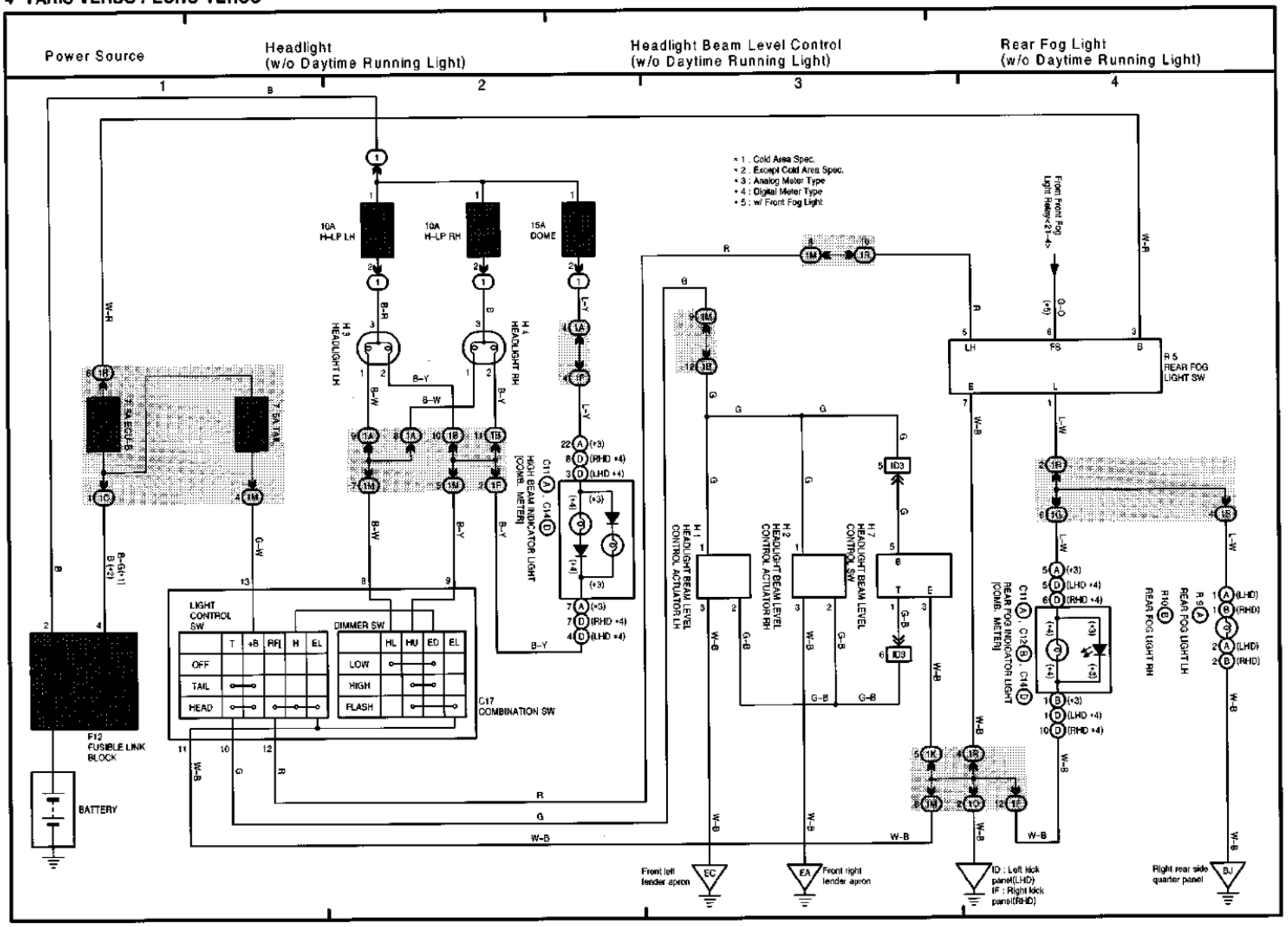
Power Source
Headlight (w/o Daytime Running Light)
Headlight Beam Level Control (w/o Daytime Running Light)
Rear Fog Light (w/o Daytime Running Light)
1
2
3
4
* 1 : Cold Area Spec.
* 2 : Except Cold Area Spec.
* 3 : Analog Meter Type
* 4 : Digital Meter Type
* 5 : w/ Front Fog Light
10A H-LP LH
10A H-LP RH
15A DOME
7.5A ECU-B
7.5A TAIL
H3 HEADLIGHT LH
H4 HEADLIGHT RH
HIGH BEAM INDICATOR LIGHT [COMB. METER]
LIGHT CONTROL SW
DIMMER SW
OFF
TAIL
HEAD
LOW
HIGH
FLASH
C17 COMBINATION SW
F12 FUSIBLE LINK BLOCK
BATTERY
H1 HEADLIGHT BEAM LEVEL CONTROL ACTUATOR LH
H2 HEADLIGHT BEAM LEVEL CONTROL ACTUATOR RH
H7 HEADLIGHT BEAM LEVEL CONTROL SW
From Front Fog Light Relay<21-4>
R5 REAR FOG LIGHT SW
REAR FOG INDICATOR LIGHT [COMB. METER]
REAR FOG LIGHT RH
REAR FOG LIGHT LH
Front left fender apron
Front right fender apron
ID : Left kick panel(LHD)
IF : Right kick panel(RHD)
Right rear side quarter panel

N OVERALL ELECTRICAL WIRING DIAGRAM

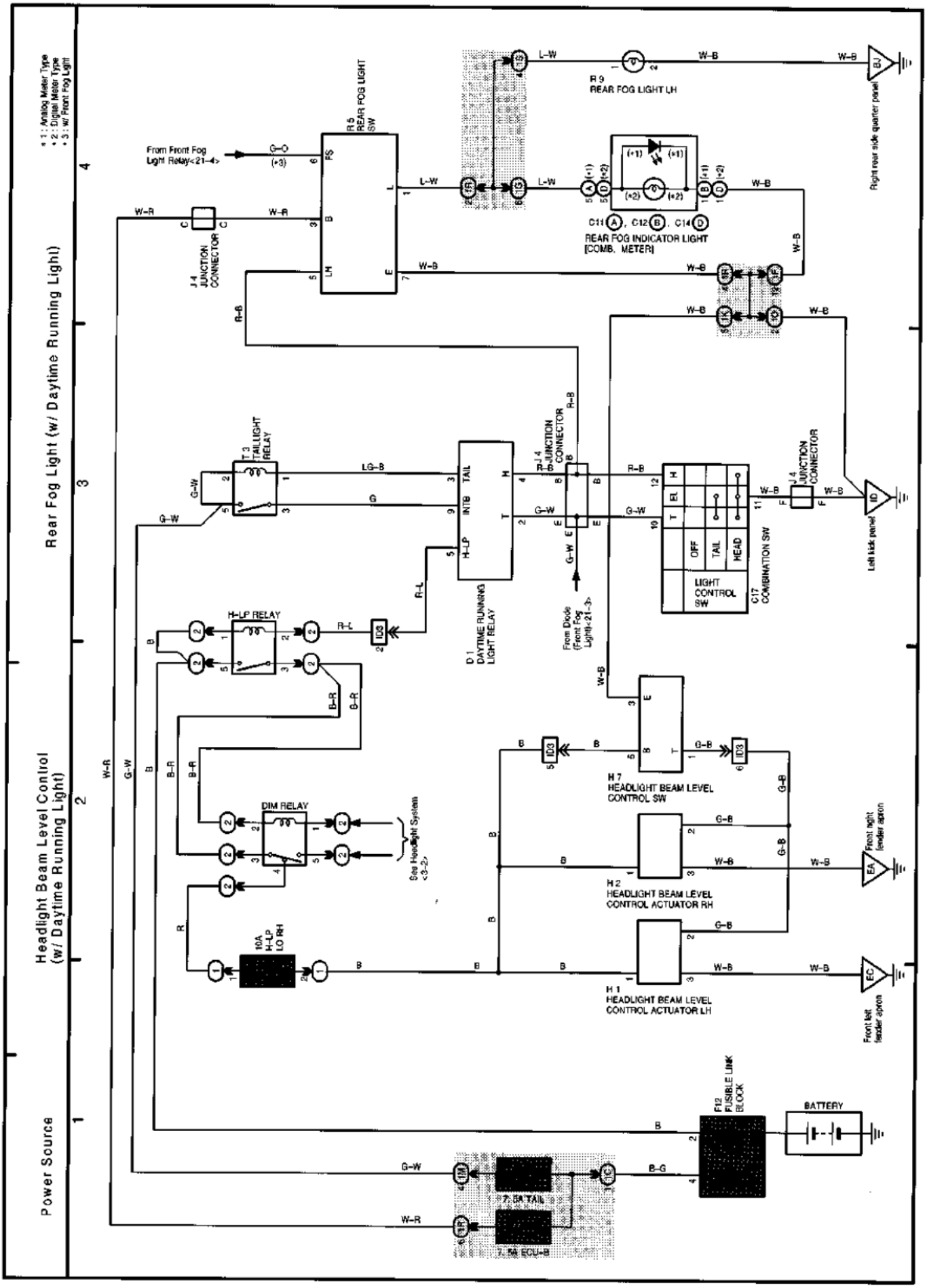

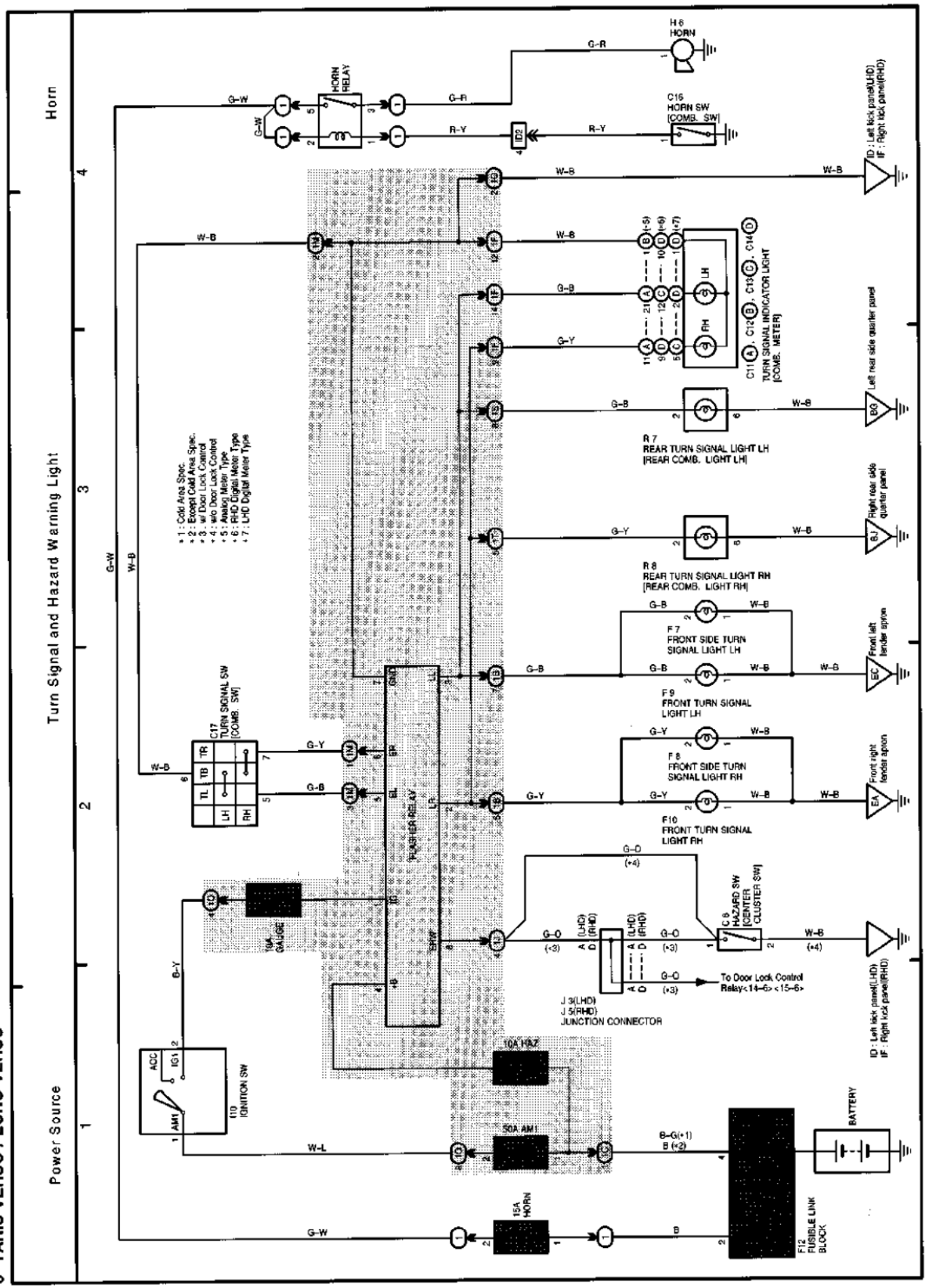
Power Source
Turn Signal and Hazard Warning Light
Horn
1
2
3
4
H 6
HORN
HORN RELAY
C15
HORN SW
(COMB. SW)
C11 (A), C12 (B), C13 (C), C14 (D)
TURN SIGNAL INDICATOR LIGHT
(COMB. METER)
R 7
REAR TURN SIGNAL LIGHT LH
(REAR COMB. LIGHT LH)
R 8
REAR TURN SIGNAL LIGHT RH
(REAR COMB. LIGHT RH)
F 7
FRONT SIDE TURN
SIGNAL LIGHT LH
F 9
FRONT TURN SIGNAL
LIGHT LH
F 8
FRONT SIDE TURN
SIGNAL LIGHT RH
F10
FRONT TURN SIGNAL
LIGHT RH
C17
TURN SIGNAL SW
(COMB. SW)
FLASHER RELAY
C 6
HAZARD SW
(CENTER
CLUSTER SW)
J 3(LHD)
J 5(RHD)
JUNCTION CONNECTOR
To Door Lock Control
Relay<14-6> <15-6>
I13
IGNITION SW
10A GAUGE
10A HAZ
50A AM1
15A HORN
F12
FUSIBLE LINK
BLOCK
BATTERY
Left rear side quarter panel
Right rear side
quarter panel
Front left
fender apron
Front right
fender apron
ID : Left kick panel(LHD)
IF : Right kick panel(RHD)
* 1 : Cold Area Spec.
* 2 : Except Cold Area Spec.
* 3 : w/ Door Lock Control
* 4 : w/o Door Lock Control
* 5 : Analog Meter Type
* 6 : RHD Digital Meter Type
* 7 : LHD Digital Meter Type

N OVERALL ELECTRICAL WIRING DIAGRAM

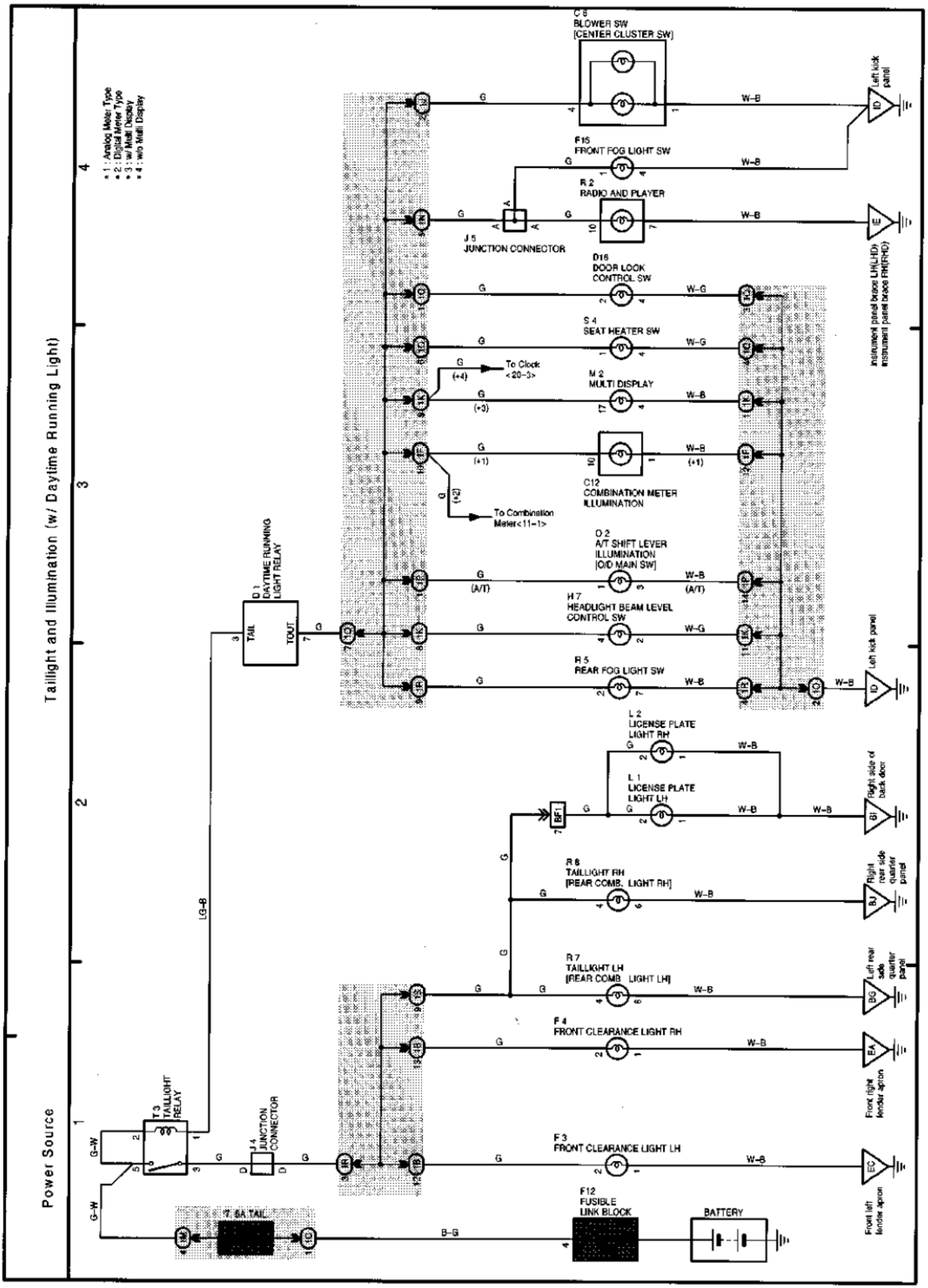

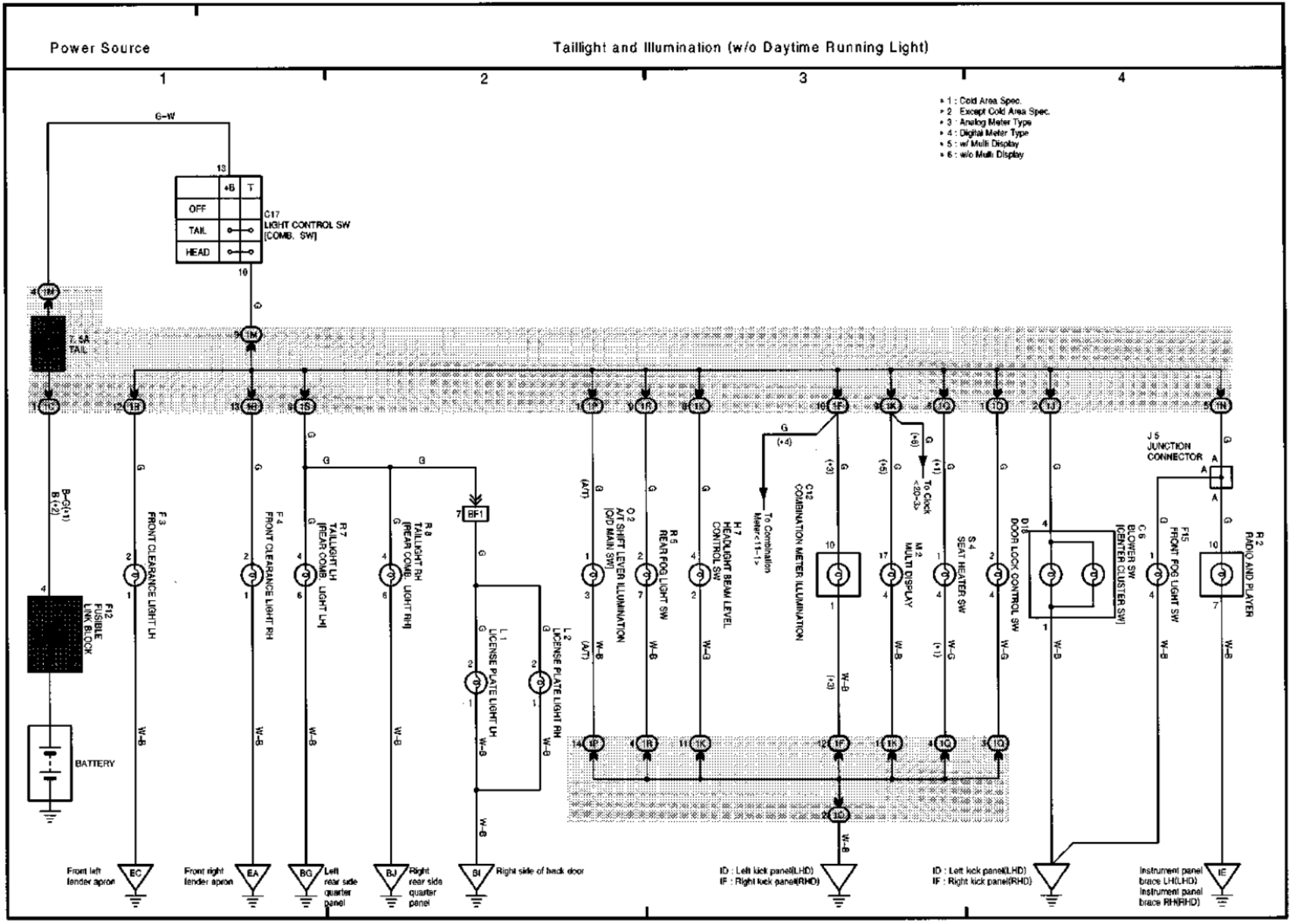
Power Source
Taillight and Illumination (w/o Daytime Running Light)
1
2
3
4
* 1 : Cold Area Spec.
* 2 : Except Cold Area Spec.
* 3 : Analog Meter Type
* 4 : Digital Meter Type
* 5 : w/ Multi Display
* 6 : w/o Multi Display
C17
LIGHT CONTROL SW
[COMB. SW]
OFF
TAIL
HEAD
7.5A
TAIL
F12
FUSIBLE
LINK BLOCK
BATTERY
F3
FRONT CLEARANCE LIGHT LH
F4
FRONT CLEARANCE LIGHT RH
R7
TAILLIGHT LH
[REAR COMB. LIGHT LH]
R8
TAILLIGHT RH
[REAR COMB. LIGHT RH]
L1
LICENSE PLATE LIGHT LH
L2
LICENSE PLATE LIGHT RH
O2
A/T SHIFT LEVER ILLUMINATION
[O/D MAIN SW]
R5
REAR FOG LIGHT SW
H7
HEADLIGHT BEAM LEVEL
CONTROL SW
To Combination
Meter<11-1>
C12
COMBINATION METER ILLUMINATION
To Clock
<20-3>
M2
MULTI DISPLAY
S4
SEAT HEATER SW
D15
DOOR LOCK CONTROL SW
J5
JUNCTION
CONNECTOR
C6
BLOWER SW
[CENTER CLUSTER SW]
F15
FRONT FOG LIGHT SW
R2
RADIO AND PLAYER
Front left
fender apron
Front right
fender apron
Left
rear side
quarter
panel
Right
rear side
quarter
panel
Right side of back door
ID : Left kick panel(LHD)
IF : Right kick panel(RHD)
ID : Left kick panel(LHD)
IF : Right kick panel(RHD)
Instrument panel
brace LH(LHD)
Instrument panel
brace RH(RHD)

N OVERALL ELECTRICAL WIRING DIAGRAM

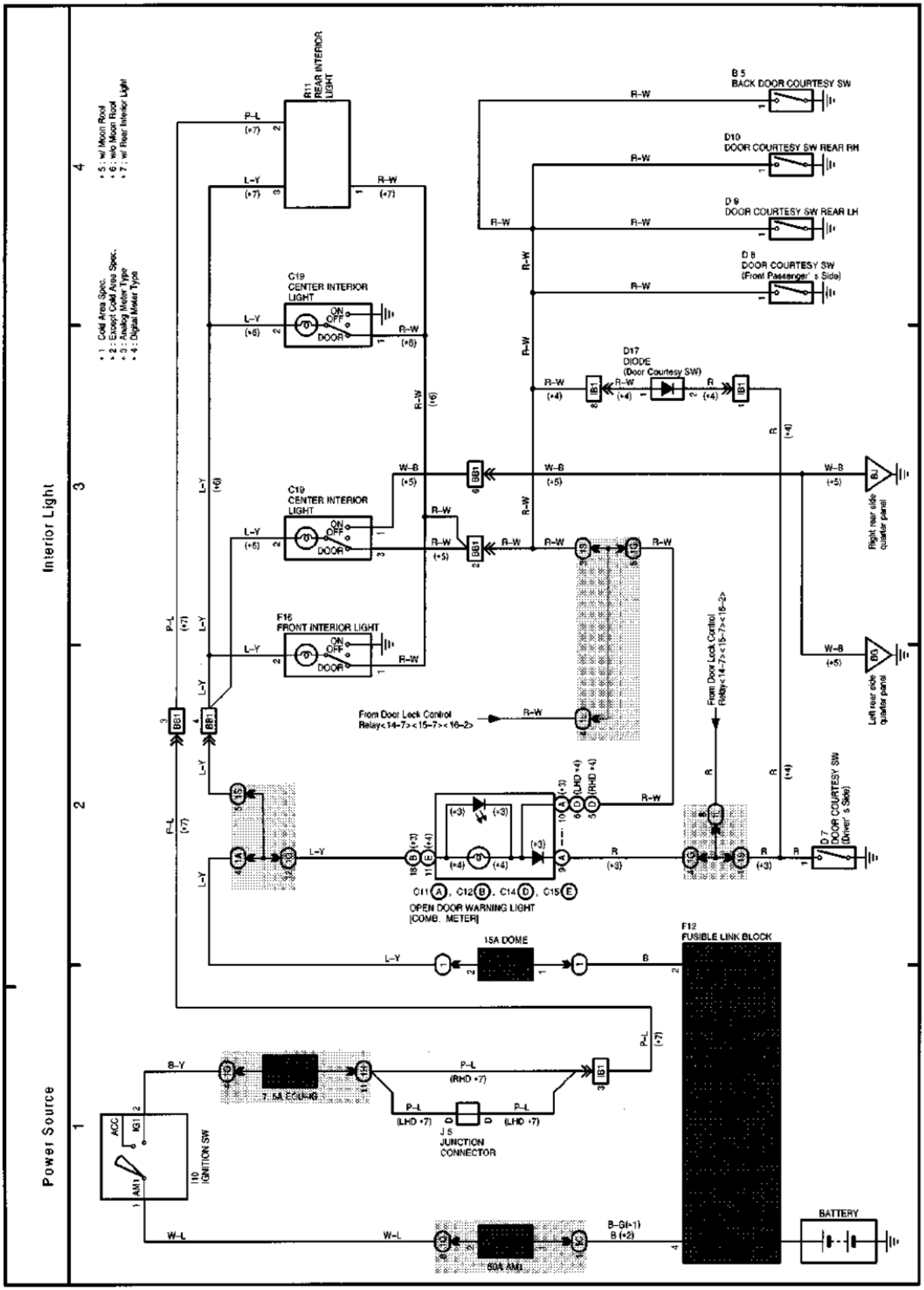

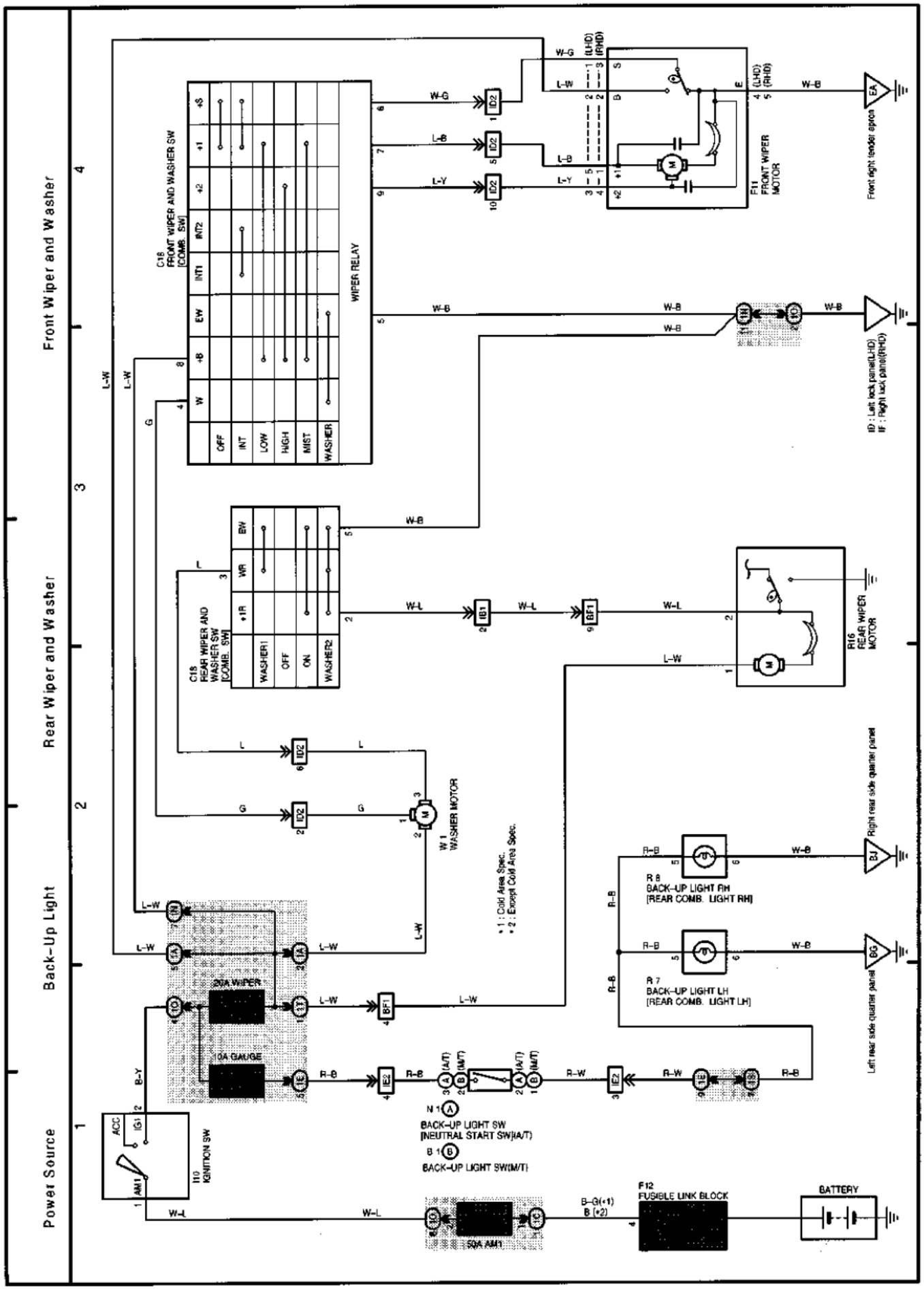
Power Source
Back-Up Light
Rear Wiper and Washer
Front Wiper and Washer
1
2
3
4
C18
FRONT WIPER AND WASHER SW
[COMB. SW]
OFF
INT
LOW
HIGH
MIST
WASHER
WIPER RELAY
C15
REAR WIPER AND
WASHER SW
[COMB. SW]
WASHER1
OFF
ON
WASHER2
F11
FRONT WIPER
MOTOR
Front right fender apron
ID : Left lock panel(LHD)
IF : Right lock panel(RHD)
R16
REAR WIPER
MOTOR
W 1
WASHER MOTOR
* 1 : Cold Area Spec.
* 2 : Except Cold Area Spec.
R 8
BACK-UP LIGHT RH
[REAR COMB. LIGHT RH]
R 7
BACK-UP LIGHT LH
[REAR COMB. LIGHT LH]
Right rear side quarter panel
Left rear side quarter panel
20A WIPER
10A GAUGE
N 1
BACK-UP LIGHT SW
[NEUTRAL START SW(A/T)]
B 1
BACK-UP LIGHT SW(M/T)
I10
IGNITION SW
ACC
IG1
AM1
50A AM1
F12
FUSIBLE LINK BLOCK
BATTERY

N OVERALL ELECTRICAL WIRING DIAGRAM

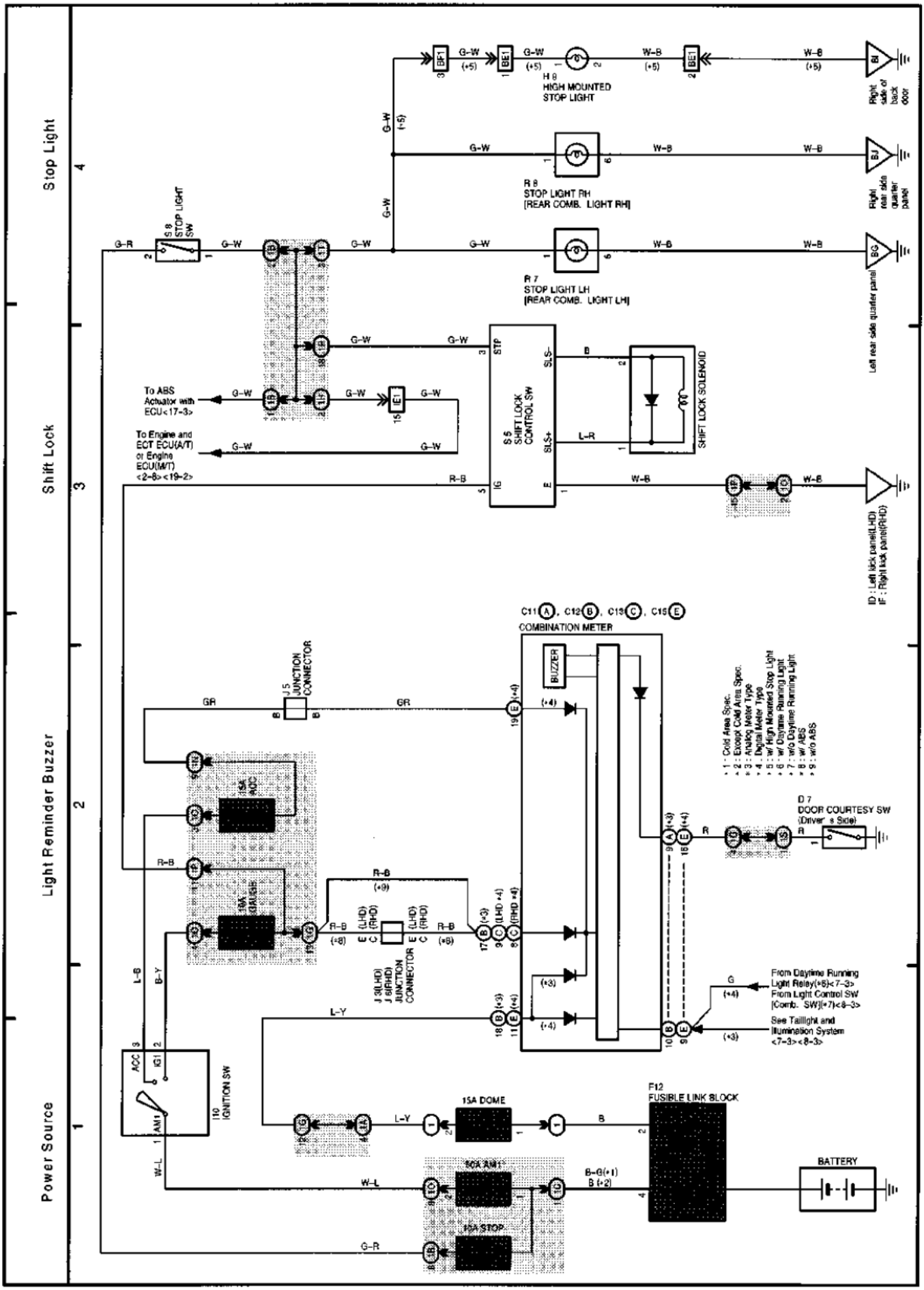

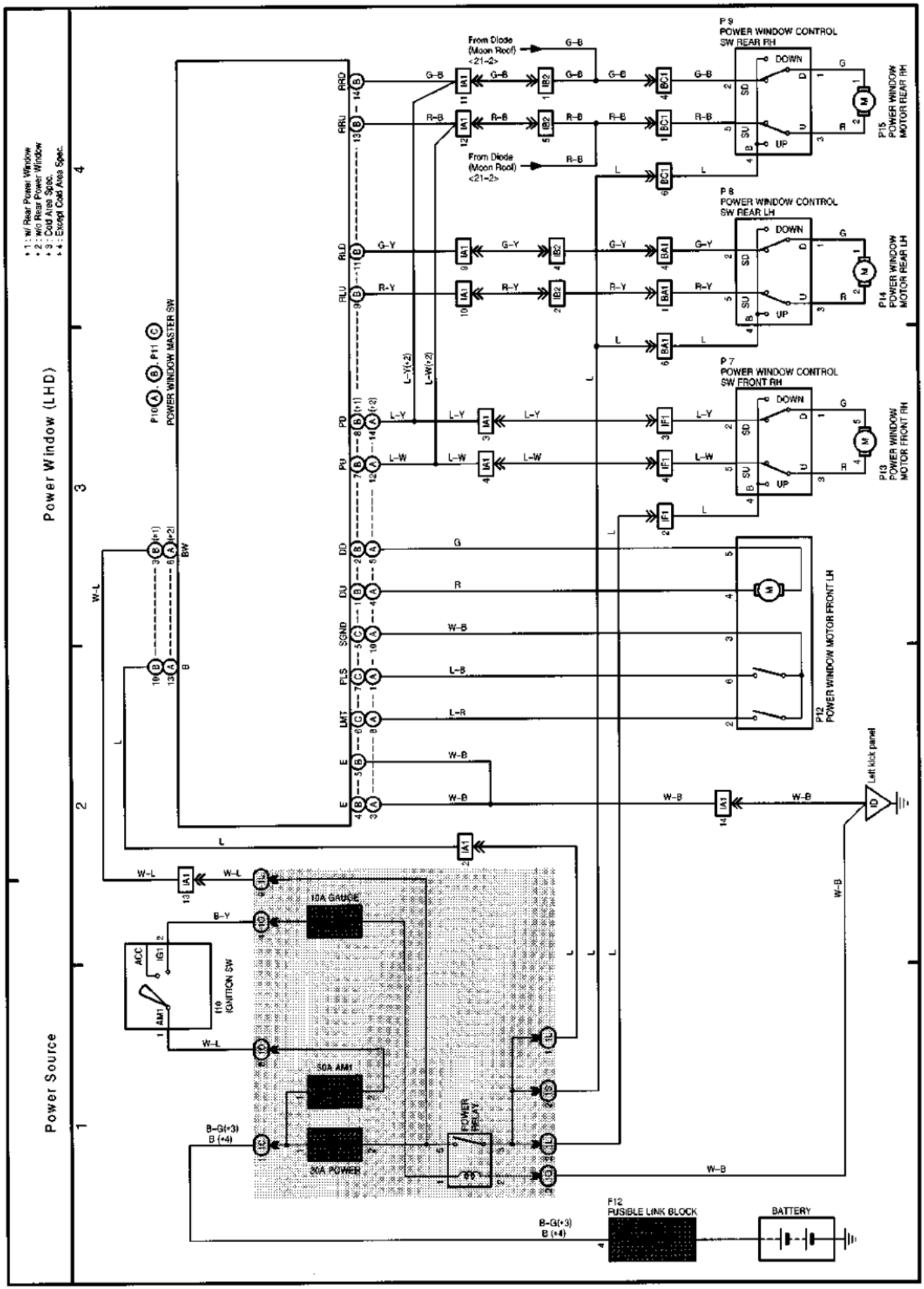
Power Window (LHD)
Power Source
* 1 : w/ Rear Power Window
* 2 : w/o Rear Power Window
* 3 : Cold Area Spec.
* 4 : Except Cold Area Spec.
P 9
POWER WINDOW CONTROL SW REAR RH
P 8
POWER WINDOW CONTROL SW REAR LH
P 7
POWER WINDOW CONTROL SW FRONT RH
P15 POWER WINDOW MOTOR REAR RH
P14 POWER WINDOW MOTOR REAR LH
P13 POWER WINDOW MOTOR FRONT RH
P12 POWER WINDOW MOTOR FRONT LH
From Diode (Moon Roof) <21-2>
P10(A), (B), P11 (C) POWER WINDOW MASTER SW
I10 (IGNITION SW)
10A GAUGE
50A AM1
30A POWER
POWER RELAY
Left kick panel
F12 FUSIBLE LINK BLOCK
BATTERY

N OVERALL ELECTRICAL WIRING DIAGRAM

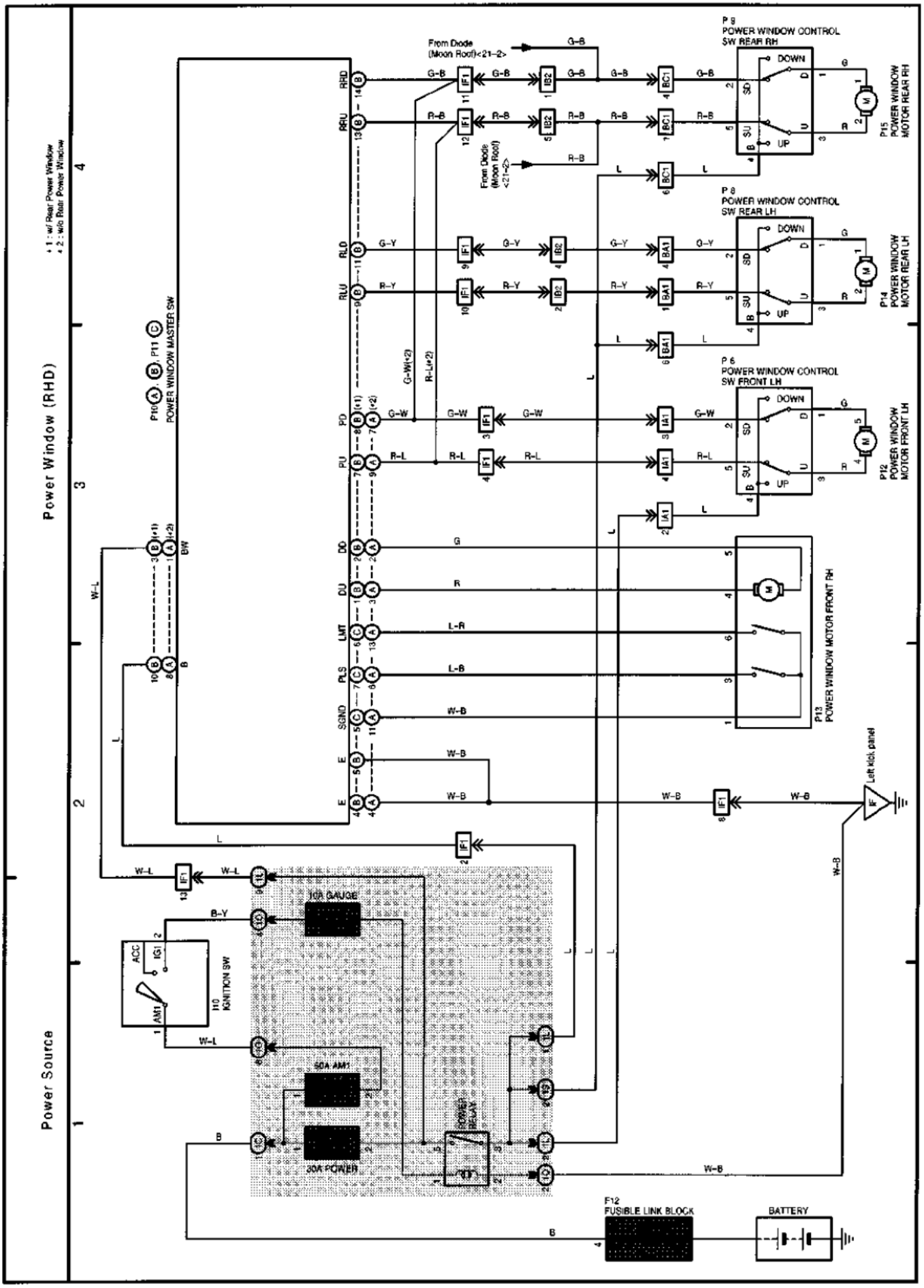

N OVERALL ELECTRICAL WIRING DIAGRAM

(Cont. next page)

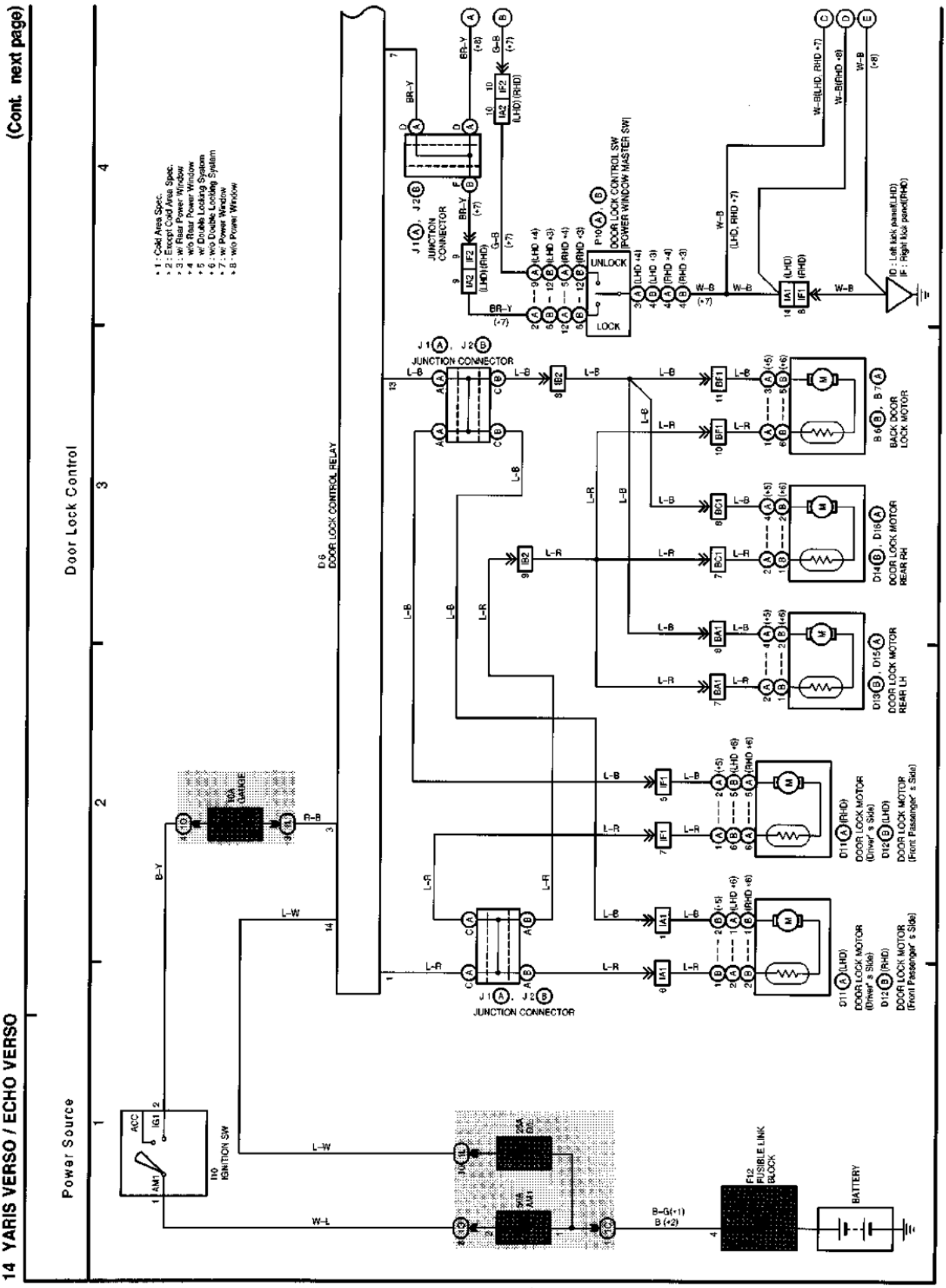

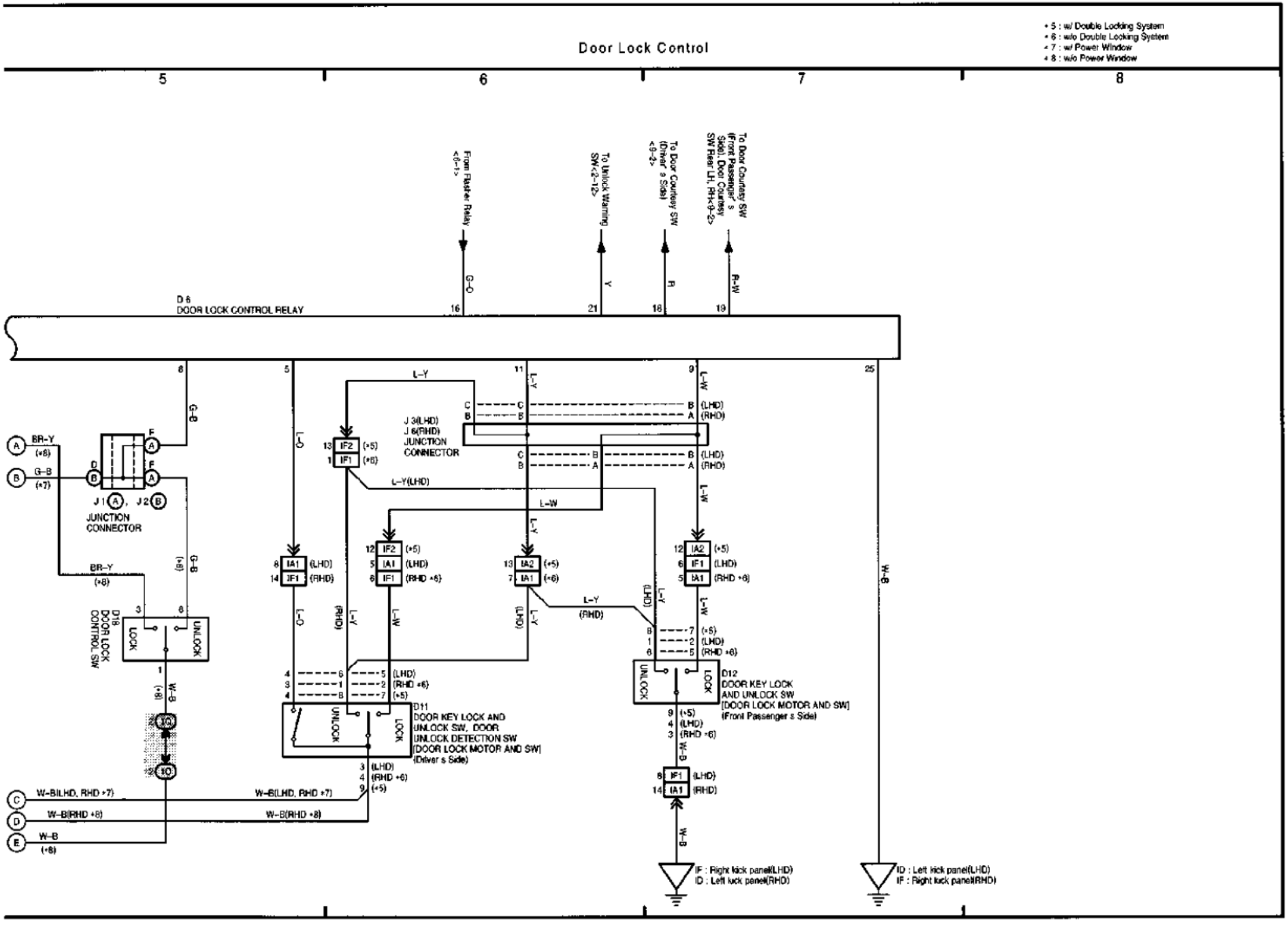
Door Lock Control
* 5 : w/ Double Locking System
* 6 : w/o Double Locking System
* 7 : w/ Power Window
* 8 : w/o Power Window
5
6
7
8
From Flasher Relay <6-1>
To Unlock Warning SW <2-12>
To Door Courtesy SW (Driver s Side)
To Door Courtesy SW (Front Passenger s Side), Door Courtesy SW Rear LH, RH<9-2>
D 6
DOOR LOCK CONTROL RELAY
J 3(LHD)
J 6(RHD)
JUNCTION CONNECTOR
J 1, J 2
JUNCTION CONNECTOR
D18
DOOR LOCK CONTROL SW
LOCK
UNLOCK
D11
DOOR KEY LOCK AND UNLOCK SW, DOOR UNLOCK DETECTION SW [DOOR LOCK MOTOR AND SW] (Driver s Side)
D12
DOOR KEY LOCK AND UNLOCK SW [DOOR LOCK MOTOR AND SW] (Front Passenger s Side)
IF : Right kick panel(LHD)
ID : Left kick panel(RHD)
ID : Left kick panel(LHD)
IF : Right kick panel(RHD)

N OVERALL ELECTRICAL WIRING DIAGRAM

(Cont. next page)

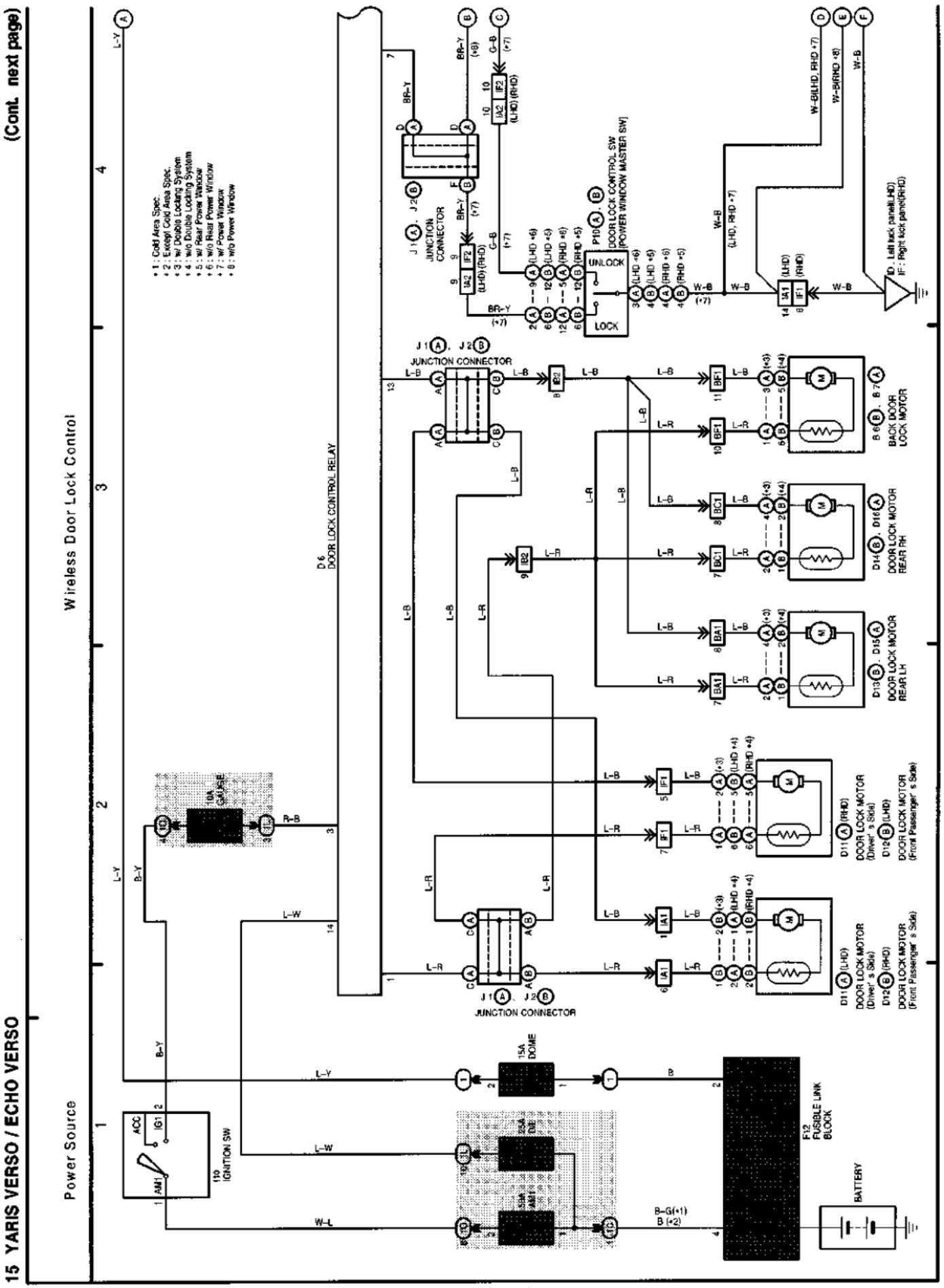

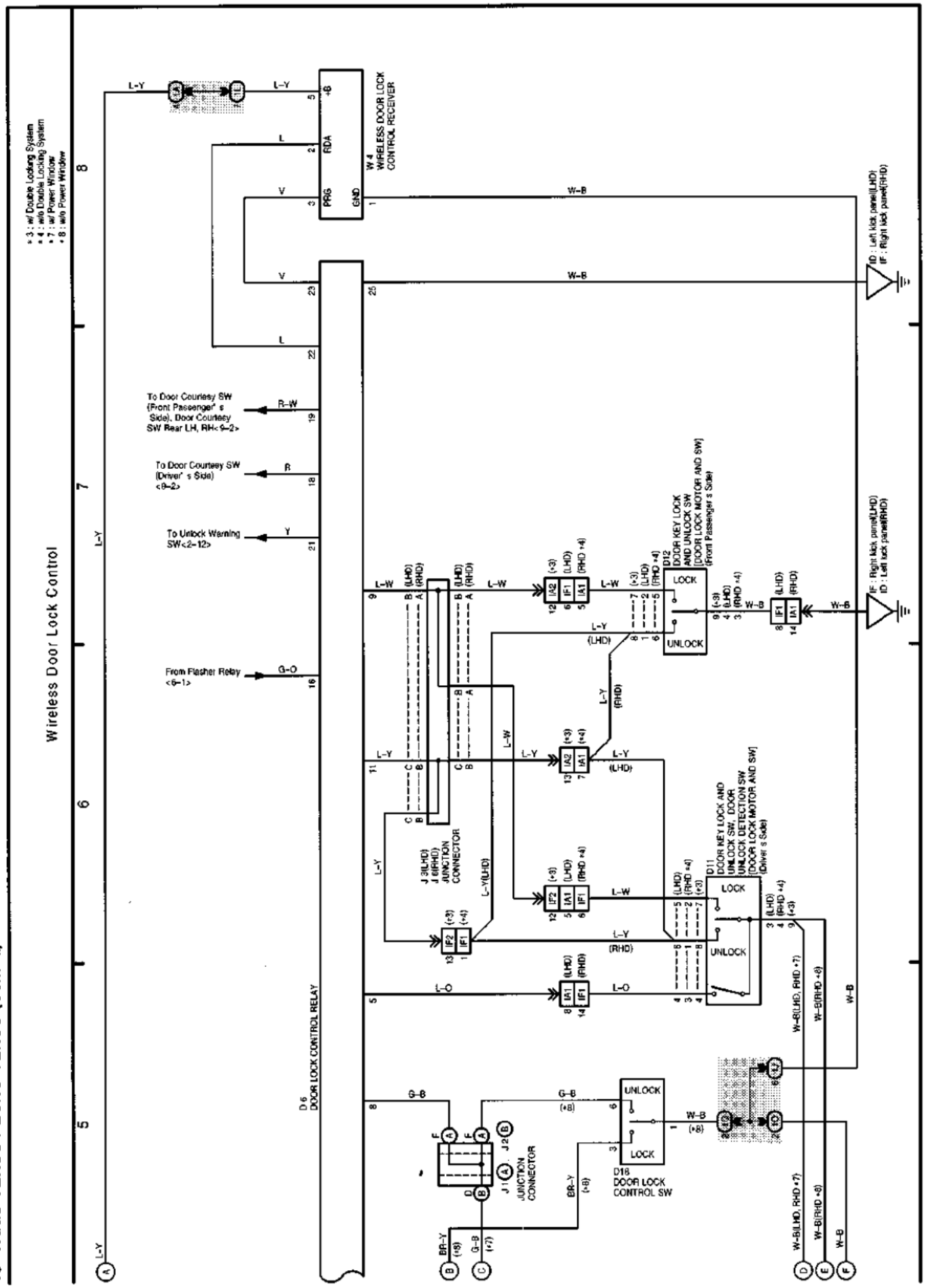
Wireless Door Lock Control
* 3 : w/ Double Locking System
* 4 : w/o Double Locking System
* 7 : w/ Power Window
* 8 : w/o Power Window
W 4
WIRELESS DOOR LOCK CONTROL RECEIVER
+B
RDA
PRG
GND
To Door Courtesy SW (Front Passenger' s Side), Door Courtesy SW Rear LH, RH<9-2>
To Door Courtesy SW (Driver' s Side) <9-2>
To Unlock Warning SW<2-12>
From Flasher Relay <6-1>
D 6
DOOR LOCK CONTROL RELAY
J 3(LHD)
J 6(RHD)
JUNCTION CONNECTOR
D12
DOOR KEY LOCK AND UNLOCK SW [DOOR LOCK MOTOR AND SW] (Front Passenger s Side)
D11
DOOR KEY LOCK AND UNLOCK SW, DOOR UNLOCK DETECTION SW [DOOR LOCK MOTOR AND SW] (Driver s Side)
LOCK
UNLOCK
D18
DOOR LOCK CONTROL SW
J1
J2
JUNCTION CONNECTOR
ID : Left kick panel(LHD)
IF : Right kick panel(RHD)
IF : Right kick panel(LHD)
ID : Left kick panel(RHD)
W-B(LHD, RHD *7)
W-B(RHD *8)

N OVERALL ELECTRICAL WIRING DIAGRAM

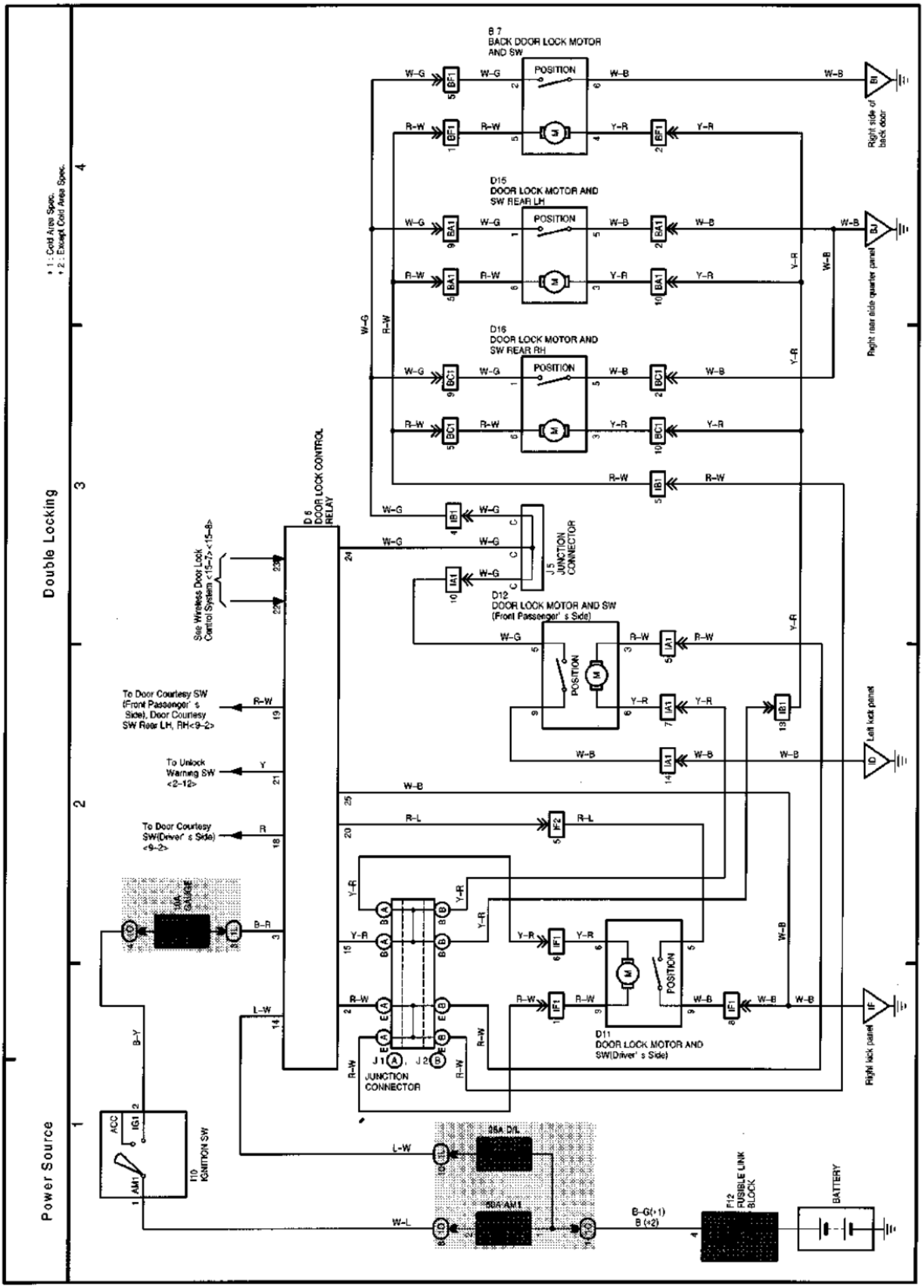

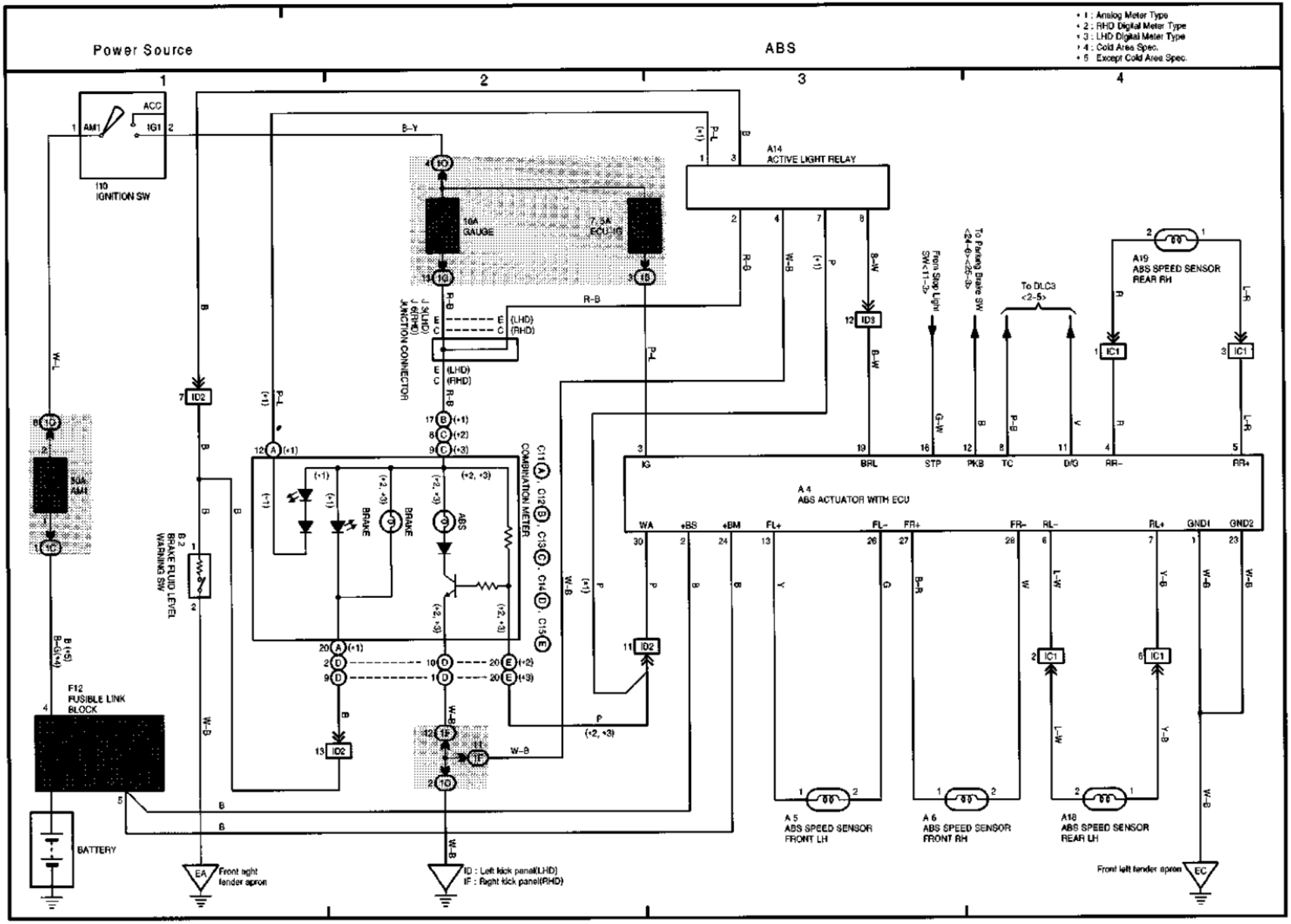
Power Source
ABS
* 1 : Analog Meter Type
* 2 : RHD Digital Meter Type
* 3 : LHD Digital Meter Type
* 4 : Cold Area Spec.
* 5 : Except Cold Area Spec.
1
2
3
4
ACC
AM1
IG1
110
IGNITION SW
10A
GAUGE
7.5A
ECU-IG
50A
AM1
A14
ACTIVE LIGHT RELAY
J 3(LHD)
J 6(RHD)
JUNCTION CONNECTOR
(LHD)
(RHD)
COMBINATION METER
BRAKE
ABS
B 2
BRAKE FLUID LEVEL
WARNING SW
F12
FUSIBLE LINK
BLOCK
BATTERY
EA
Front right
fender apron
ID : Left kick panel(LHD)
IF : Right kick panel(RHD)
From Stop Light
SW <11-3>
To Parking Brake SW
<2-4>-<-25-8>
To DLC3
<2-5>
A19
ABS SPEED SENSOR
REAR RH
A4
ABS ACTUATOR WITH ECU
IG
BRL
STP
PKB
TC
D/G
RR-
RR+
WA
+BS
+BM
FL+
FL-
FR+
FR-
RL-
RL+
GND1
GND2
A5
ABS SPEED SENSOR
FRONT LH
A6
ABS SPEED SENSOR
FRONT RH
A18
ABS SPEED SENSOR
REAR LH
Front left fender apron
EC

N OVERALL ELECTRICAL WIRING DIAGRAM

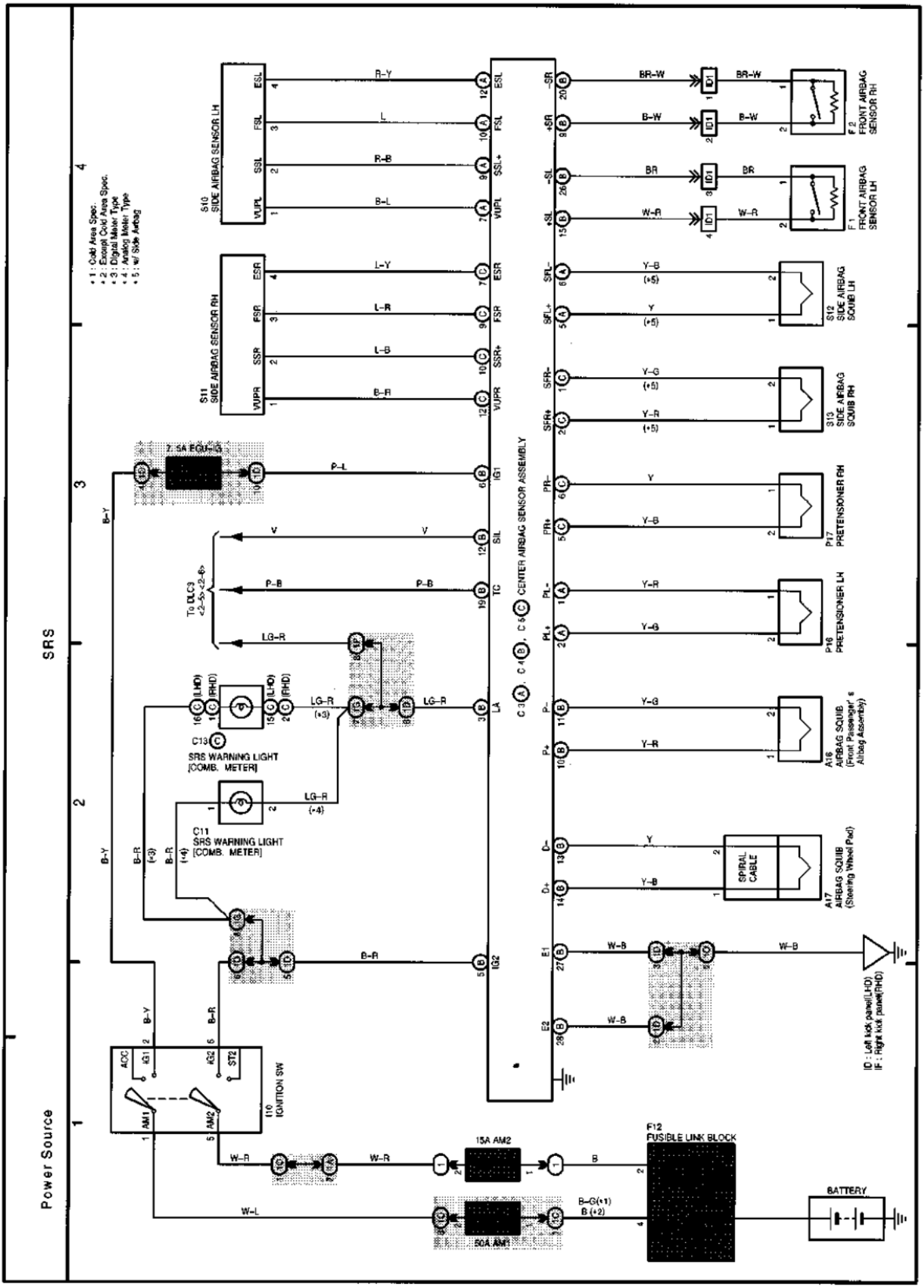

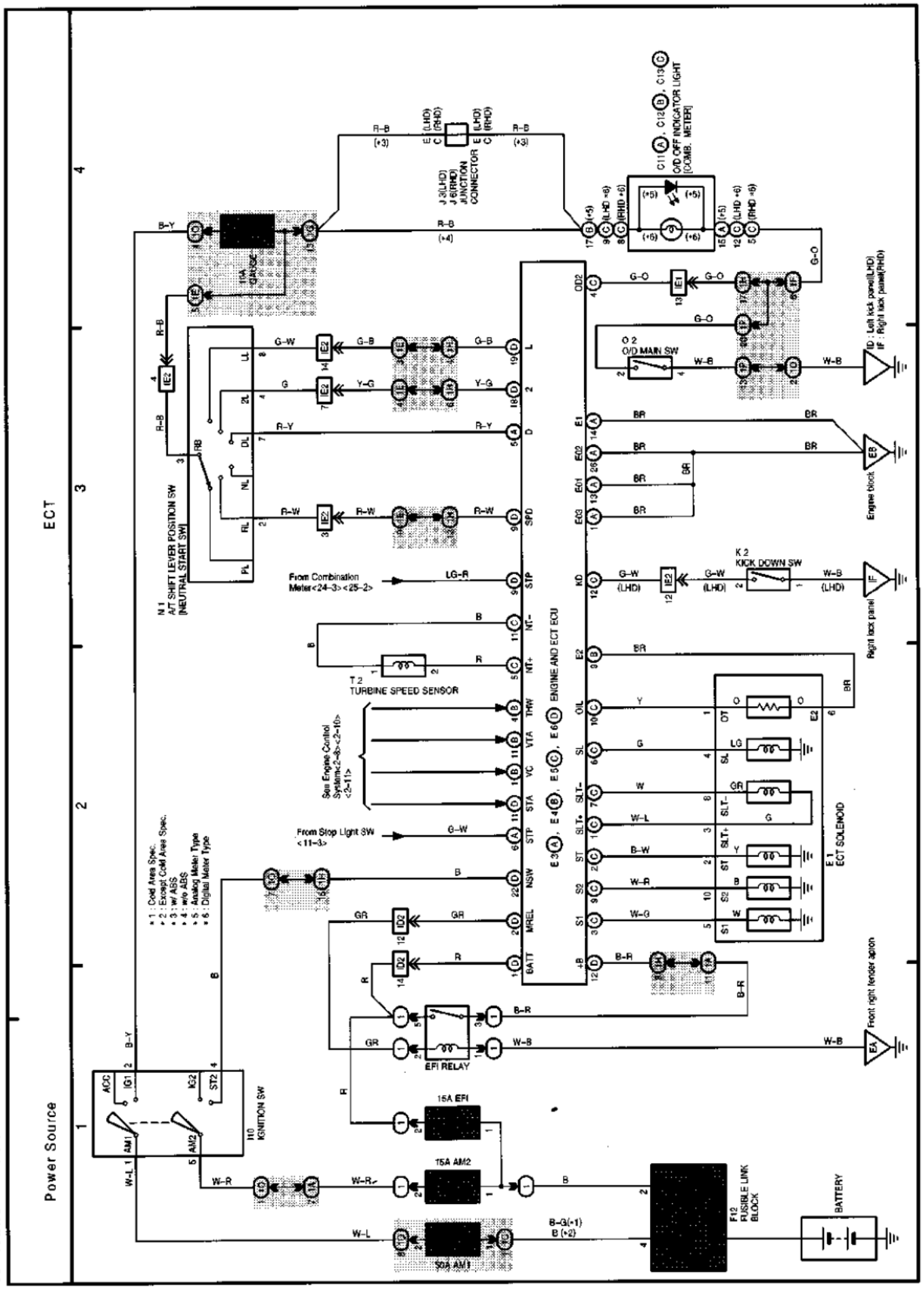
ECT
Power Source
1
2
3
4
N 1
A/T SHIFT LEVER POSITION SW
[NEUTRAL START SW]
J 3(LHD)
J 6(RHD)
JUNCTION
CONNECTOR
C11 (A), C12 (B), C13 (C)
O/D OFF INDICATOR LIGHT
[COMB. METER]
O 2
O/D MAIN SW
K 2
KICK DOWN SW
ID : Left kick panel(LHD)
IF : Right kick panel(RHD)
Engine block
Right kick panel
Front right fender apron
From Combination
Meter<24-3><25-2>
T 2
TURBINE SPEED SENSOR
See Engine Control
System<2-3><2-10>
<2-11>
From Stop Light SW
<11-3>
E 3 (A), E 4 (B), E 5 (C), E 6 (D) ENGINE AND ECT ECU
E 1
ECT SOLENOID
EFI RELAY
15A EFI
15A AM2
50A AM1
F12
FUSIBLE LINK
BLOCK
BATTERY
I10
IGNITION SW
* 1 : Cold Area Spec.
* 2 : Except Cold Area Spec.
* 3 : w/ ABS
* 4 : w/o ABS
* 5 : Analog Meter Type
* 6 : Digital Meter Type

N OVERALL ELECTRICAL WIRING DIAGRAM

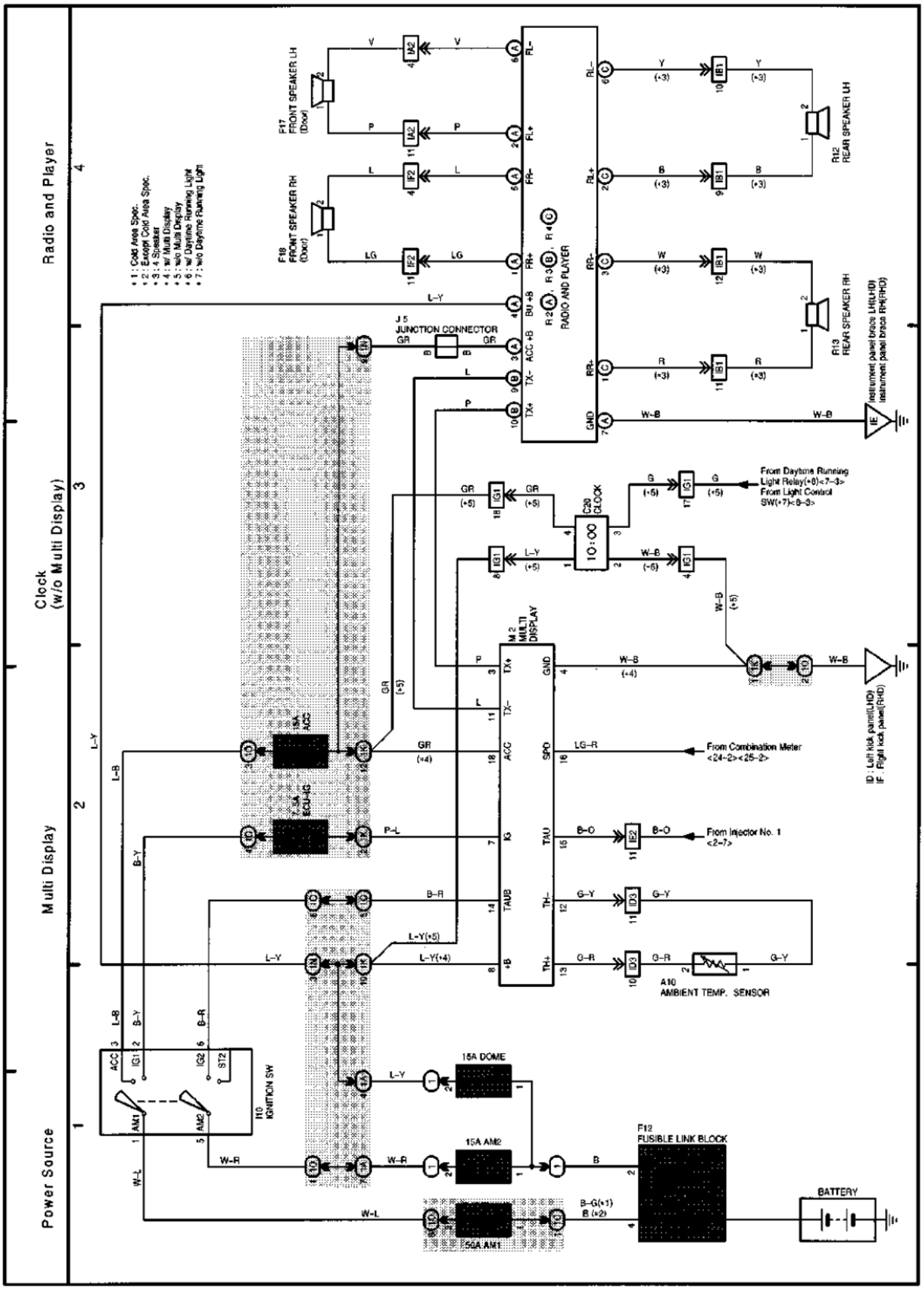

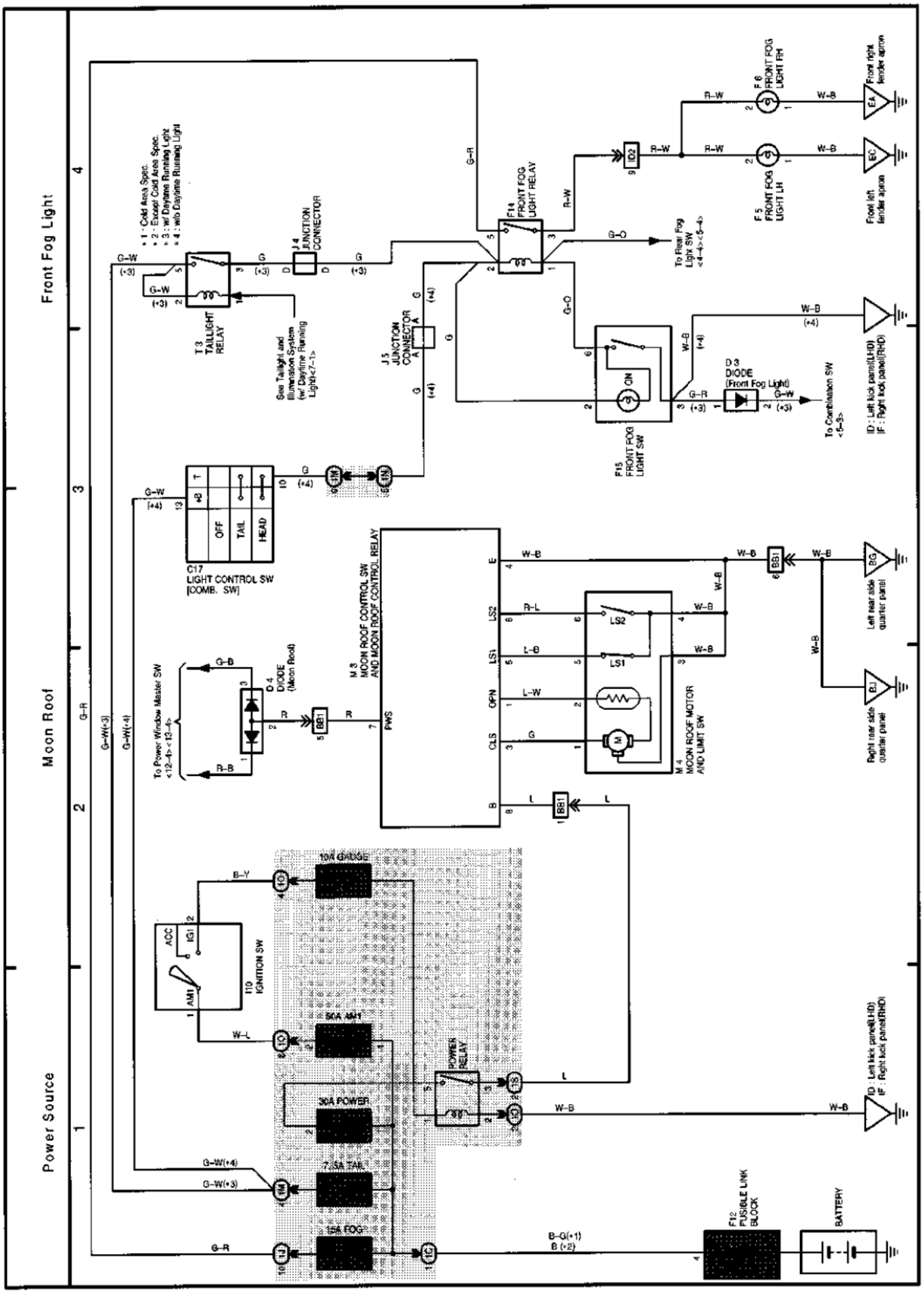
Front Fog Light
Moon Roof
Power Source
* 1 : Cold Area Spec.
* 2 : Except Cold Area Spec.
* 3 : w/ Daytime Running Light
* 4 : w/o Daytime Running Light
T3 TAILLIGHT RELAY
J4 JUNCTION CONNECTOR
J5 JUNCTION CONNECTOR
See Taillight and Illumination System (w/ Daytime Running Light)<7-1>
F14 FRONT FOG LIGHT RELAY
F15 FRONT FOG LIGHT SW
D3 DIODE (Front Fog Light)
To Combination SW <5-3>
To Floor Fog Light SW <4-4><5-4>
F5 FRONT FOG LIGHT LH
F6 FRONT FOG LIGHT RH
Front left fender apron
Front right fender apron
ID : Left kick panel(LHD)
IF : Right kick panel(RHD)
C17 LIGHT CONTROL SW [COMB. SW]
OFF
TAIL
HEAD
M3 MOON ROOF CONTROL SW AND MOON ROOF CONTROL RELAY
M4 MOON ROOF MOTOR AND LIMIT SW
D4 DIODE (Moon Roof)
To Power Window Master SW <12-4><13-4>
Left near side quarter panel
Right near side quarter panel
I10 IGNITION SW
ACC
IG1
AM1
10A GAUGE
50A AM1
30A POWER
7.5A TAIL
15A FOG
POWER RELAY
F12 FUSIBLE LINK BLOCK
BATTERY
B-G(*1)
B (*2)

N OVERALL ELECTRICAL WIRING DIAGRAM

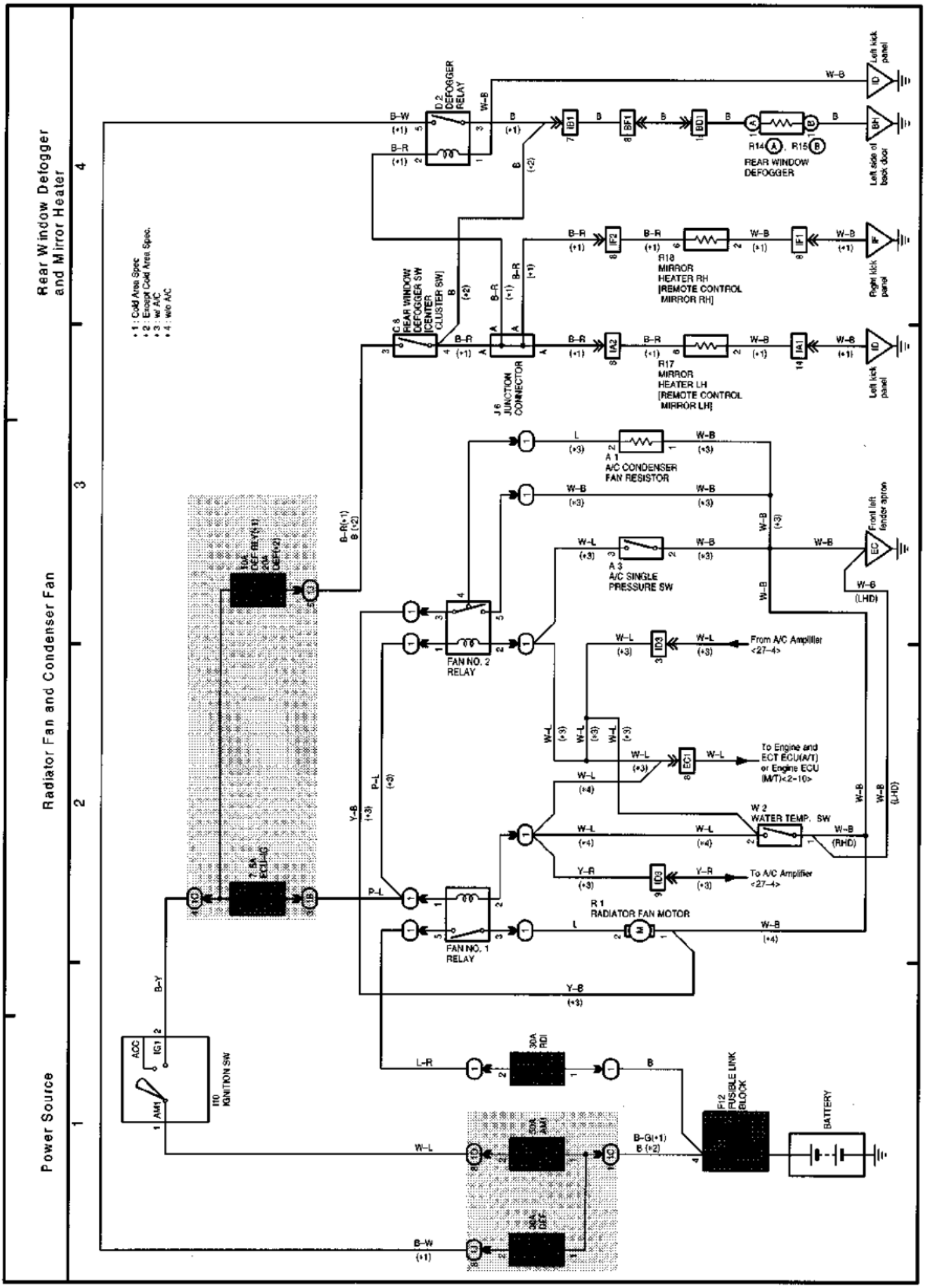

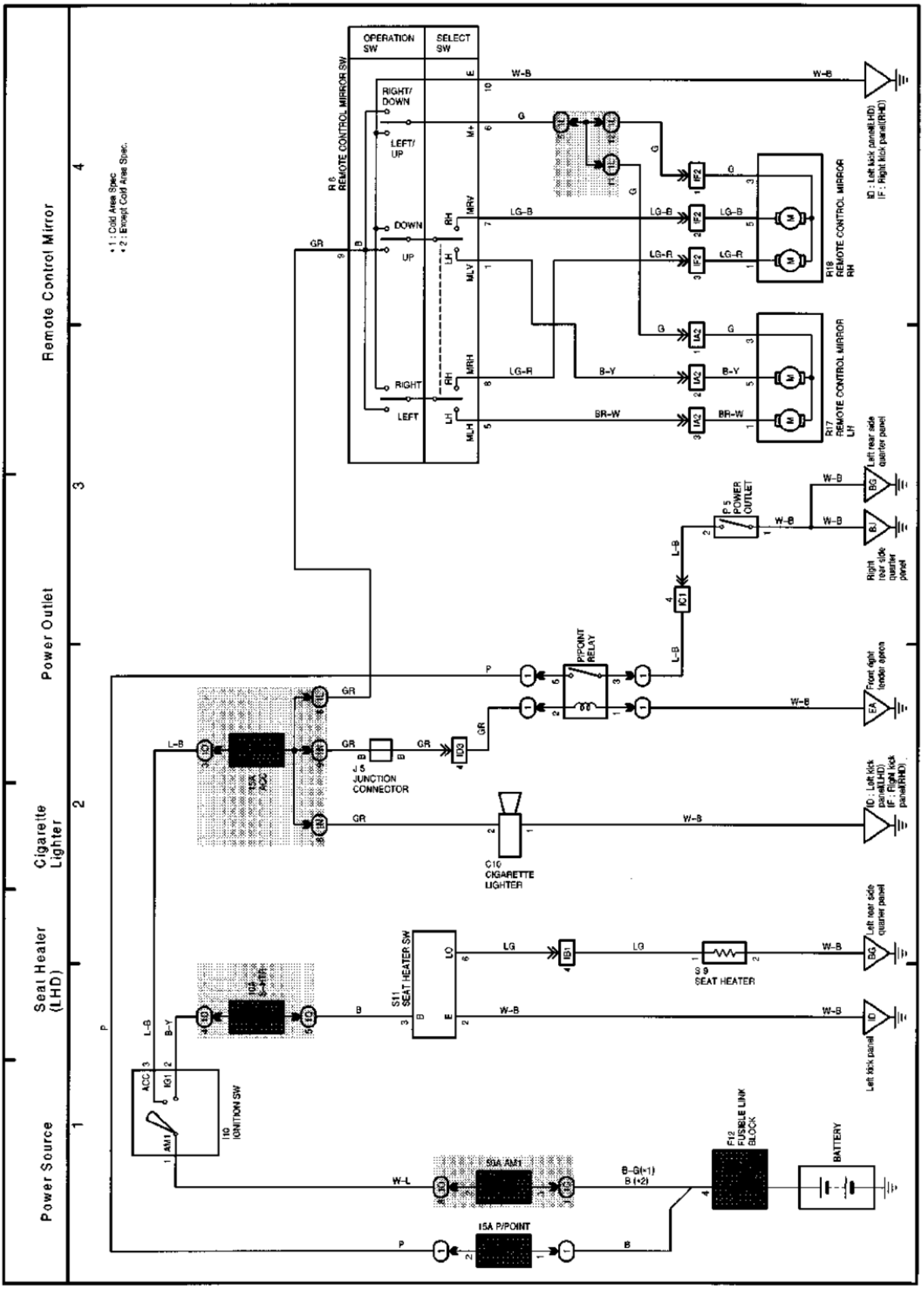
Remote Control Mirror
Power Outlet
Cigarette Lighter
Seat Heater (LHD)
Power Source
1
2
3
4
• 1 : Cold Area Spec
• 2 : Except Cold Area Spec.
OPERATION SW
SELECT SW
R 6 REMOTE CONTROL MIRROR SW
RIGHT/ DOWN
LEFT/ UP
DOWN
UP
RIGHT
LEFT
R16 REMOTE CONTROL MIRROR RH
R17 REMOTE CONTROL MIRROR LH
ID : Left kick panel(LHD)
(F : Right kick panel(RHD)
P 5 POWER OUTLET
P/POINT RELAY
Left rear side quarter panel
Right rear side quarter panel
Front right fender apron
J 5 JUNCTION CONNECTOR
C10 CIGARETTE LIGHTER
S11 SEAT HEATER SW
S 9 SEAT HEATER
Left kick panel
I10 IGNITION SW
ACC
IG1
AM1
F12 FUSIBLE LINK BLOCK
BATTERY
50A AM1
15A P/POINT
B-G(*1)
B (*2)

N OVERALL ELECTRICAL WIRING DIAGRAM

(Cont. next page)

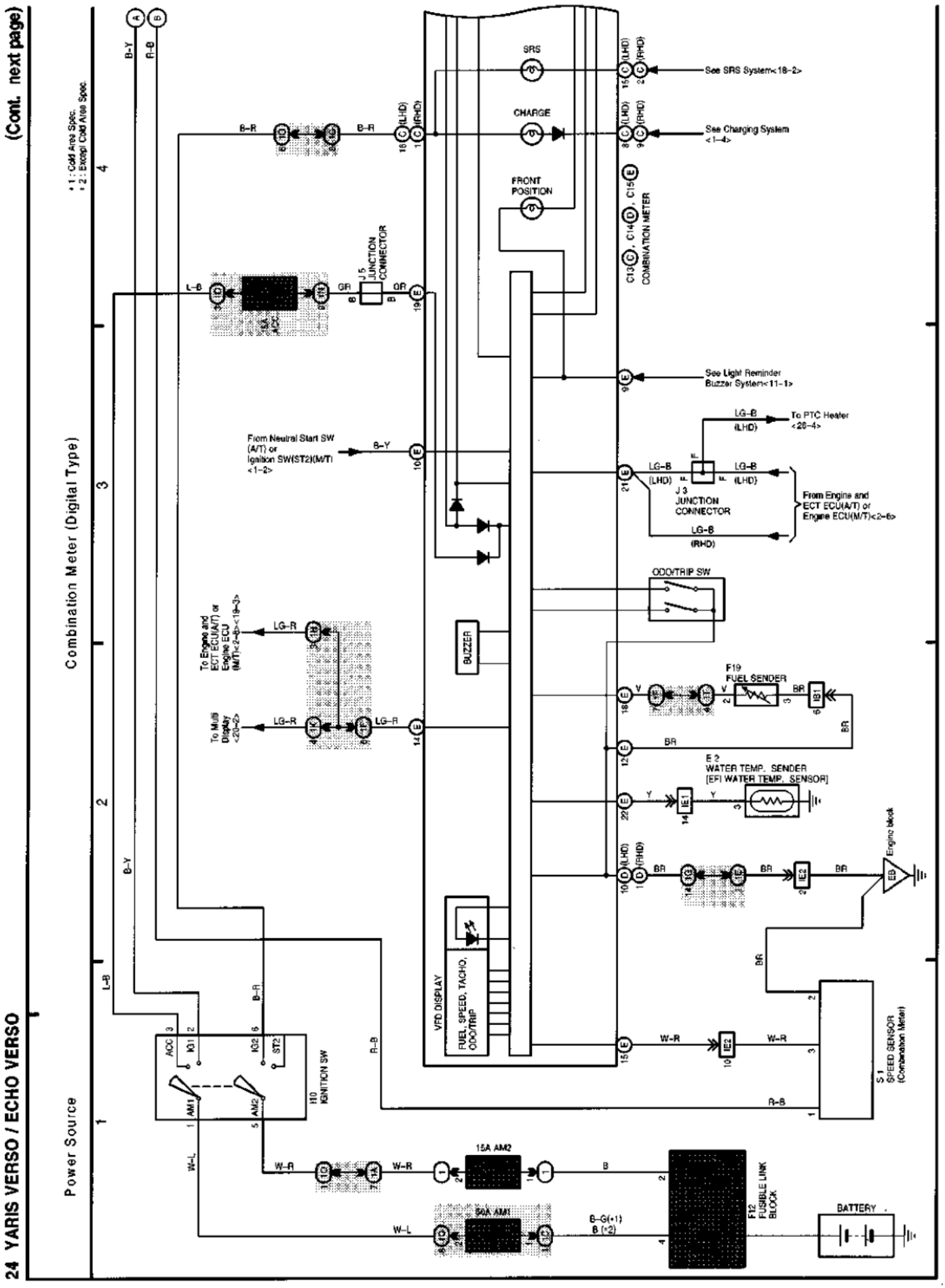

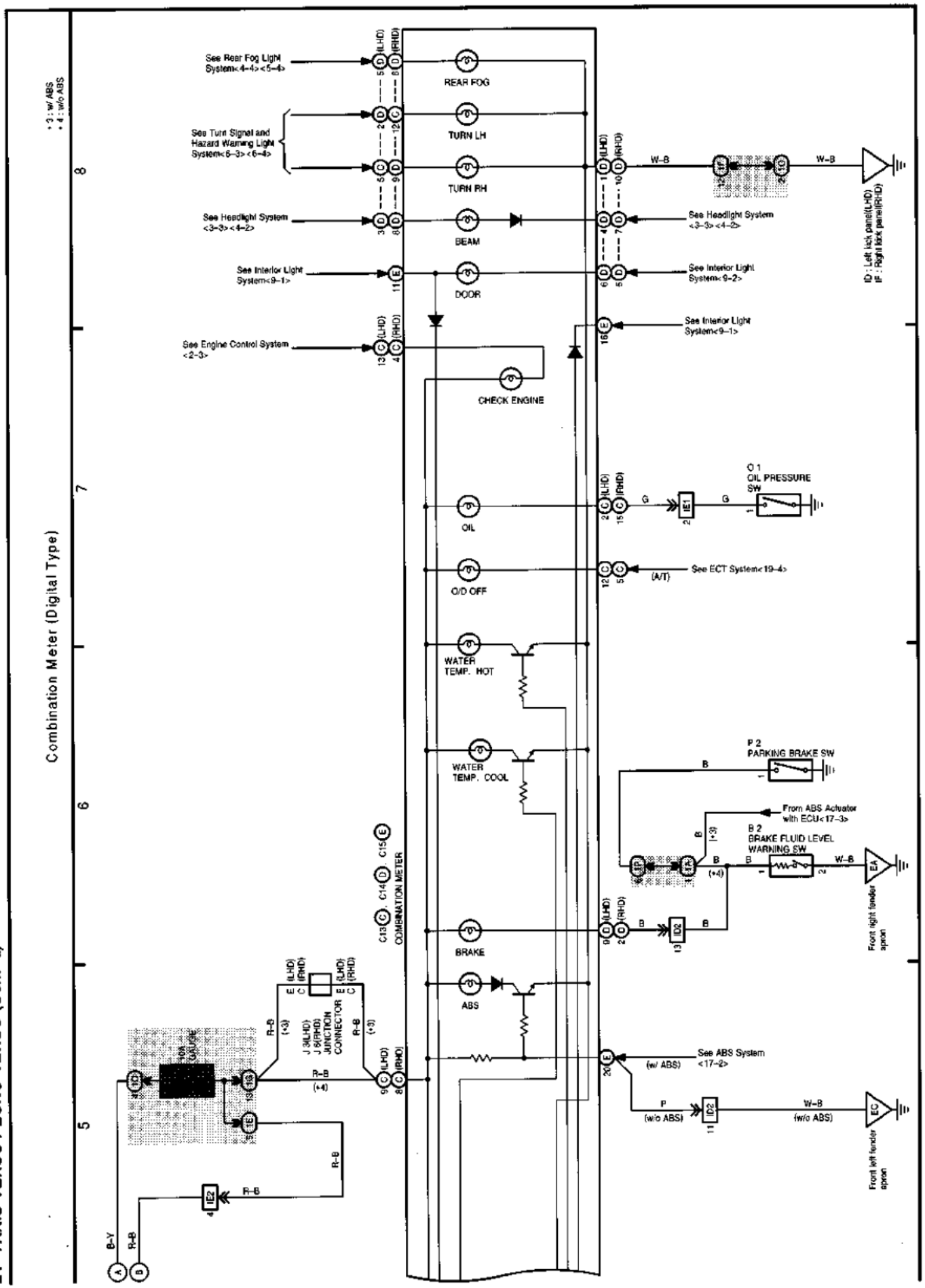
Combination Meter (Digital Type)
* 3 : w/ ABS
* 4 : w/o ABS
See Rear Fog Light System<4-4><5-4>
See Turn Signal and Hazard Warning Light System<6-3><6-4>
See Headlight System <3-3><4-2>
See Interior Light System<9-1>
See Engine Control System <2-3>
REAR FOG
TURN LH
TURN RH
BEAM
DOOR
CHECK ENGINE
OIL
O/D OFF
WATER TEMP. HOT
WATER TEMP. COOL
BRAKE
ABS
See Headlight System <3-3><4-2>
See Interior Light System<9-2>
See Interior Light System<9-1>
O 1
OIL PRESSURE SW
See ECT System<19-4>
(A/T)
P 2
PARKING BRAKE SW
From ABS Actuator with ECU<17-3>
B 2
BRAKE FLUID LEVEL WARNING SW
See ABS System <17-2>
(w/ ABS)
(w/o ABS)
ID : Left lock panel(LHD)
IF : Right lock panel(RHD)
Front right fender apron
Front left fender apron
COMBINATION METER
C13 C, C14 D, C15 E
J 3(LHD)
J 5(RHD)
JUNCTION CONNECTOR
10A GAUGE
W-B
R-B
B-Y
G
B
P

N OVERALL ELECTRICAL WIRING DIAGRAM

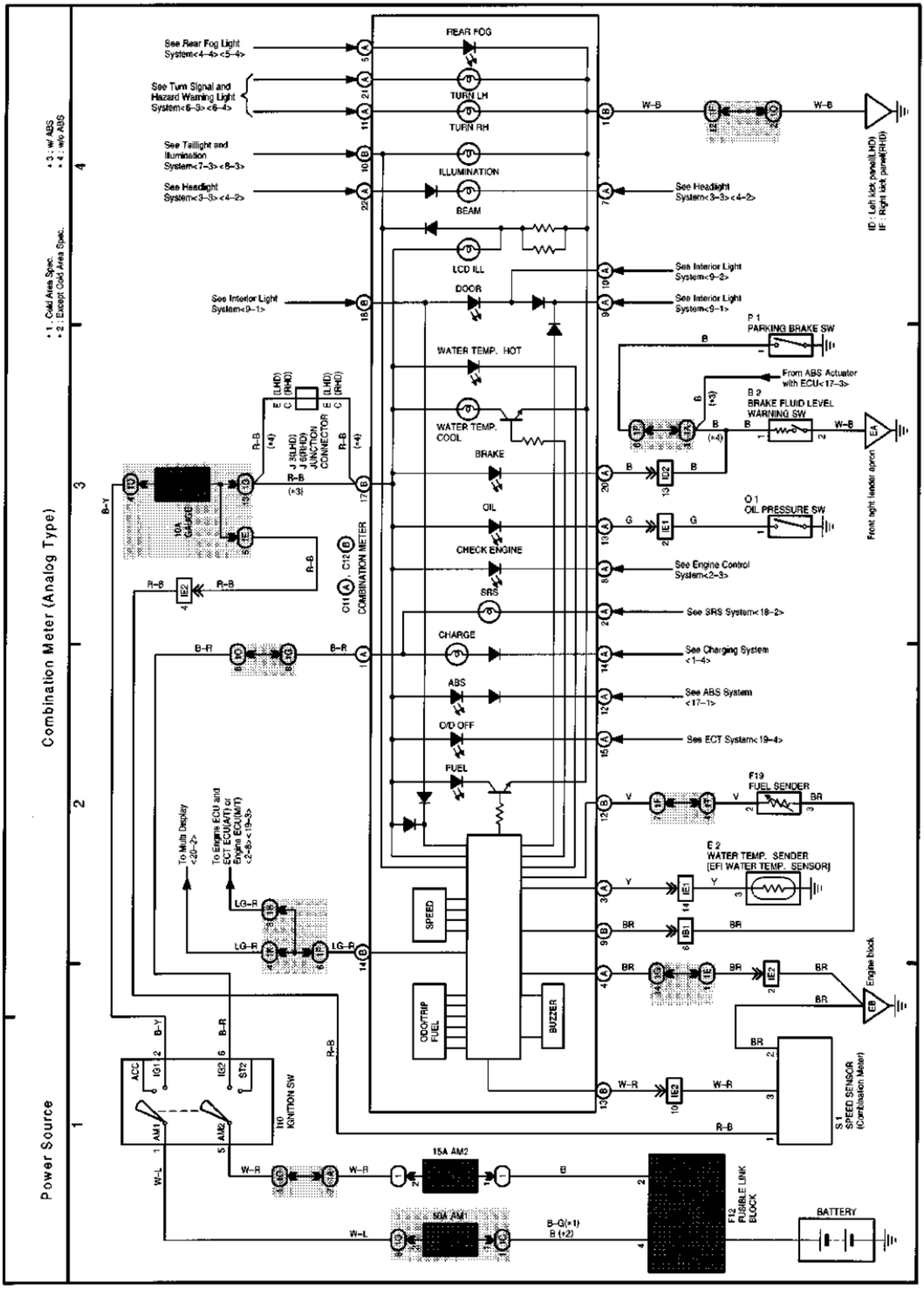

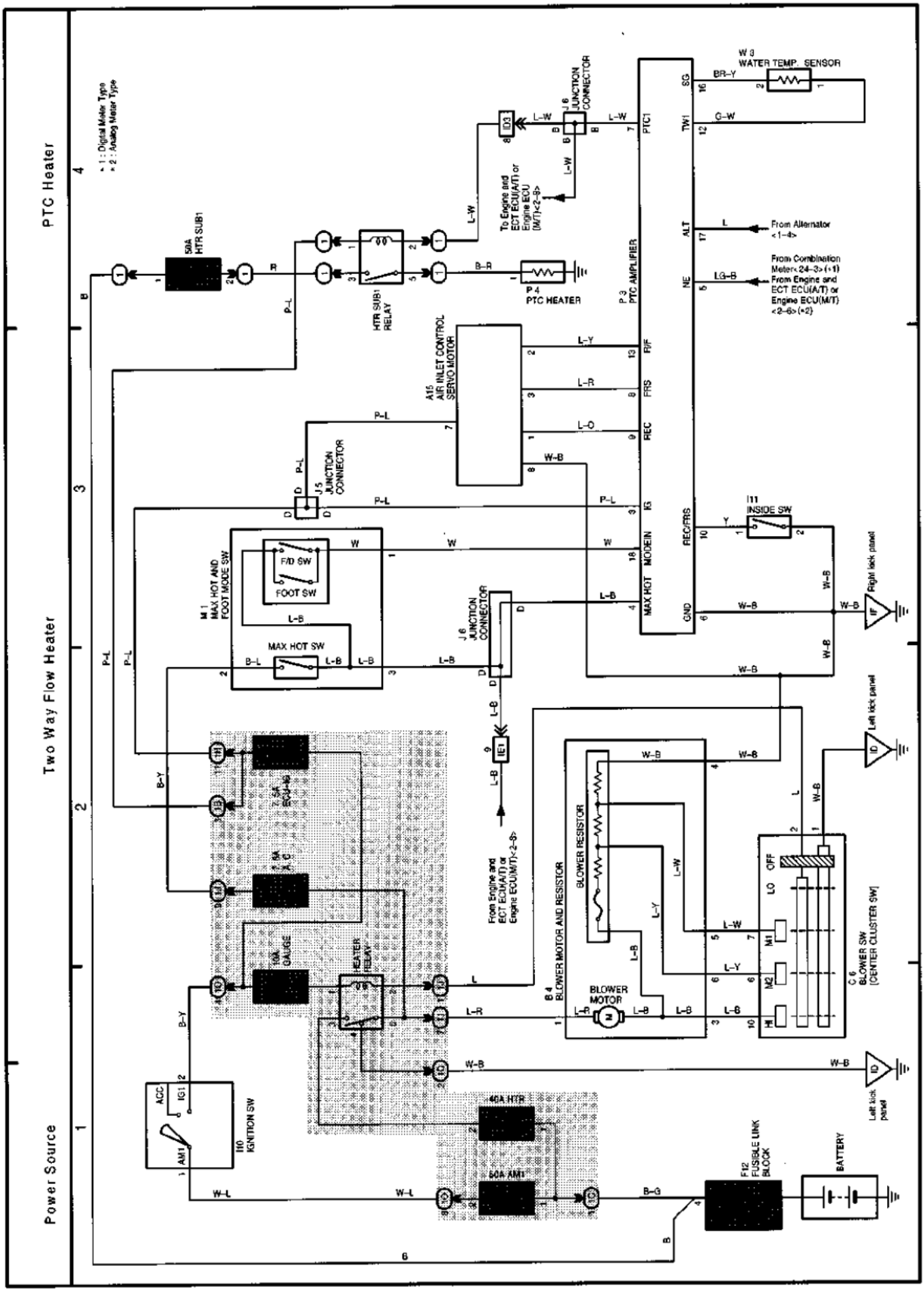
PTC Heater
Two Way Flow Heater
Power Source
* 1 : Digital Meter Type
* 2 : Analog Meter Type
50A HTR SUB1
HTR SUB1 RELAY
P 4 PTC HEATER
P 3 PTC AMPLIFIER
J 6 JUNCTION CONNECTOR
ID3
To Engine and ECT ECU(A/T) or Engine ECU (M/T)<2-9>
W 9 WATER TEMP. SENSOR
From Alternator <1-4>
From Combination Meter<24-3> (*1)
From Engine and ECT ECU(A/T) or Engine ECU(M/T) <2-6> (*2)
A15 AIR INLET CONTROL SERVO MOTOR
J5 JUNCTION CONNECTOR
M 1 MAX HOT AND FOOT MODE SW
F/D SW
FOOT SW
MAX HOT SW
I11 INSIDE SW
Right kick panel
Left kick panel
IE1
From Engine and ECT ECU(A/T) or Engine ECU(M/T)<2-9>
B 4 BLOWER MOTOR AND RESISTOR
BLOWER RESISTOR
BLOWER MOTOR
C 6 BLOWER SW [CENTER CLUSTER SW]
7.5A ECU-IG
7.5A A.C
10A GAUGE
HEATER RELAY
40A HTR
50A AM1
I10 IGNITION SW
F12 FUSIBLE LINK BLOCK
BATTERY

N OVERALL ELECTRICAL WIRING DIAGRAM

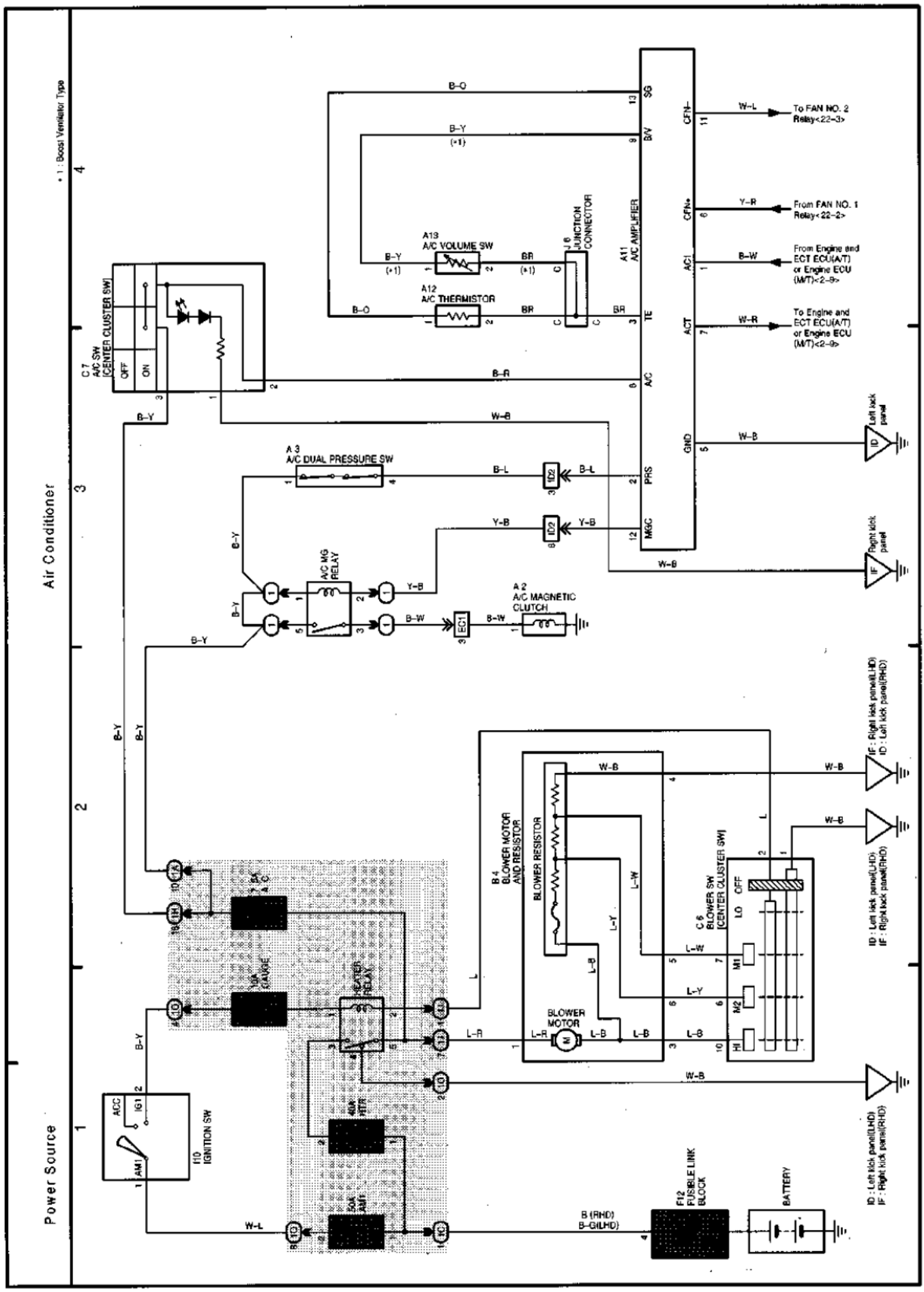

TOYOTA

QUALITY SERVICE

OVERSEAS SERVICE DIVISION
TOYOTA MOTOR CORPORATION

PRINTED IN JAPAN
First Printing : Jul. 23,1999 01-990723-00
Fourth Printing : Nov. 28,2001 04-011128-00